Produktdatenblatt/ *Product data sheet/ Fiche technique*			**ORANIER**	
Pelletofen/ *Pellet stove/ Poêle à granulés*	**Ora**	**7975**	Stand/ Version	**A01 - 12.2025**
Zugelassen nach Norm/ *Approved by standard/Approuvé par norme*			**EN 16510-1 / EN 16510-2-6**	

Nennwärmeleistung (NWL*) **Teillastwärmeleistung (TWL*)** **Wasserwärmeleistung (NWL* / TWL*)** *Water heat output / Production de chaleur de l'eau*	**8,0 kW** **2,4 kW** **- / - kW**
Brennstofffassungsvermögen *Fuel capacity/ Capa-cité de carburant*	**18 kg**
Brenndauer Leistungsstufe 1/ 6/ Stahl / Stein / *Burn time power level 1/ 6* *Durée de combustion Niveau d'énergie 1/ 6*	**30 / 9 h**
Raumheizvermögen DIN 18893 max. *Room heating capacity DIN 18893* *Capacité de chauffage de la pièce DIN 18893*	**200 m³**
Energieeffizienzklasse/ *Energy efficiency class* *Clas-se d'efficacité énergétique*	**A+**
Energieeffizienzindex EEI/ *Energy Efficiency Index* *Indice de l'énergie Efficacité*	**123**
Außenmaß (Höhe / Breite / Tiefe) *External dimensions (height / width / depth)* *Dimensions extérieures (hauteur / largeur / profondeur)*	**1078 / 538 / 529 mm**
Gewicht Stahl / Stein (ohne Verpackung) *Weight (without packaging)/ Poids (sans emballage)*	**106 / - kg**
Für Dauerbetrieb geeignet *Suitable for continuous operation* *Convient pour un foncti-onnement continu*	**ja /** *yes / oui*
CO2-Emission/ *CO2 Emission/ Émission de CO2* **NWL*** **TWL***	**10.4 Vol.-%** **5,7 Vol.-%**
CO-Emission/ *CO Emission/ Émission de CO* **NWL*** **TWL***	**0,021 / - %** **264 mg/m³** **- mg/m³**
NOx-Emission/ *NOx Emission/ Émission de NOx* **NWL*** **TWL***	**174 mg/m³** **- mg/m³**
CnHm-Emission/ *CnHm Emission/ Émission de CnHm* **NWL*** **TWL***	**46 mg/m³** **- mg/m³**
Staubemission *Particle emissions/ Les émission de particules* **NWL*** **TWL***	**20 mg/m³** **- mg/m³**
Wirkungsgrad/ *Efficiency / Efficacité* **NWL*** **TWL***	**90,0 %** **90,0 %**
Abgasmassenstrom/ *Exhaust gas mass flow/ Le débit massique des gaz d'échappement* **NWL*** **TWL***	**5,9 g/s** **3,4 g/s**

***NWL /** *Nominal heat output / La puissance calorifique nominale*
* **TWL/** *Reduced heat output/ Rendement minimal*

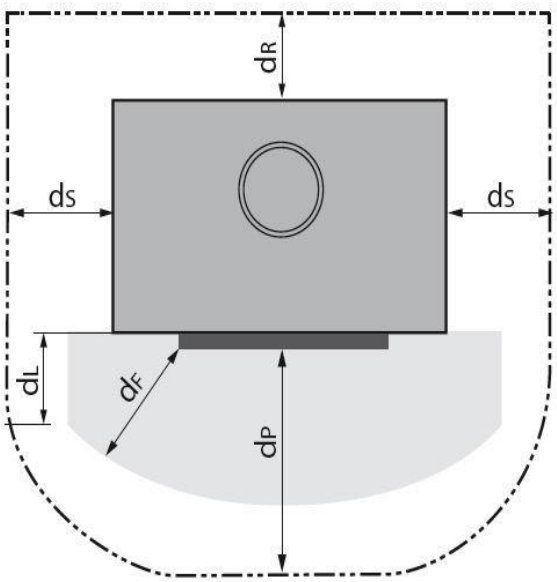

Abgasstutzentemperatur (NWL* / TWL*) *Waste gas outlet temperature* *Température de sortie des gaz résiduaires*	**142 / 73 °C**
Erforderlicher Förderdruck *Required discharge pressure/ Pression de refoulement requise*	**13 Pa**
Erforderlicher Förderdruck für Schornstein-berechnung/ *Required discharge pressure for chimney calculation/ Pression de refoulement requise pour calcul de cheminée*	**2 Pa**
Zugelassene Brennstoffe *Authorized fuels/ Carburants autorisés* ***Holzpellets/*** *Wood pellets/ Granulés de bois* **DIN EN ISO 17225-2 (A1)**	**ja/** *yes/ oui*
Art der Feuerstätte / Typ *Type of heating appliance* *Type de foyer*	**CC 50**
Rauchrohr-Anschluss *Flue pipe connection* *Raccord de tuyau de fumée*	**hinten** *rear* arrière
Rauchrohr-Durchmesser *Flue pipe diameter/ Diamètre du tuyau de cheminée*	**80 mm***
Ext. Verbrennungsluft - Anschluss *Ext. Combustion air - connection piece* *Raccord d'air de combustion externe* **Durchmesser/** *Diameter/ Diamètre*	**hinten** *rear* *arrière* **50 mm**
Brandsicherheit für Installation an den Schornstein/ Fire safety for installation on the chimney/ Sécurité incendie pour l'installation sur la cheminée	**T200 G**
Spannungsversorgung *Power supply/ Source de courant*	**230 V / ~ 50 Hz**
Elektrische Leistungsaufnahme Betrieb *Electrical power consumption in operation Consommation électrique en fonctionnement*	**50 W**
Elektrische Leistungsaufnahme Start *Electrical power consumption start* *Début de la consommation électrique*	**347 W**
Umgebungstemperatur Betrieb *Ambient temperature operation* *Onctionnement à température ambiante*	**10 – 35 °C**
Umgebungstemperatur Lagerung *Ambient temperature storage* *Stockage à température ambiante*	**5 – 40 °C**
Sicherheitsabstände zu brennbaren Materialien *Safety distance to combustible material* *Distances de sécurité pour matériau inflammable*	
d_B / Abstand unterhalb des Gerätes Bottom Distance sous l´appareil	**0 cm**
d_C / Abstand oberhalb des Gerätes Ceiling Distance au-dessus de l´appareil	**75 cm**
d_F / Abstand im Strahlungsbereich am Boden *Floor in front* *Distance dans la zone de rayonnement sur le sol*	**0 cm**
d_L / Abstand im Strahlungsbereich zur Seitenwand Side radiation area Distance dans la zone de rayonnement par rapport au mur latéral	**0 cm**
d_P / Abstand im Strahlungsbereich der Scheibe **Adjacent combustible materials** **Distance dans la zone de rayonnement de la vitre**	**70 cm**
d_R / Wandabstand hinten *Rear* *Distance par rapport au mur arrière*	**20 cm**
d_S / Wandabstand seitlich *Side* *Distance par rapport au mur latéral*	**20 cm**
Mindestabstände für Wartungs- und Reinigungsarbeiten– hinten (d_R)/ seitlich (d_S) *Minimum distances for maintenance and cleaning work - Rear (d_R)/ side (d_S)* *Distances minimales pour les travaux d'entretien et de nettoyage – arrière (d_R)/ latéral (d_S)*	**25 / 50 cm**
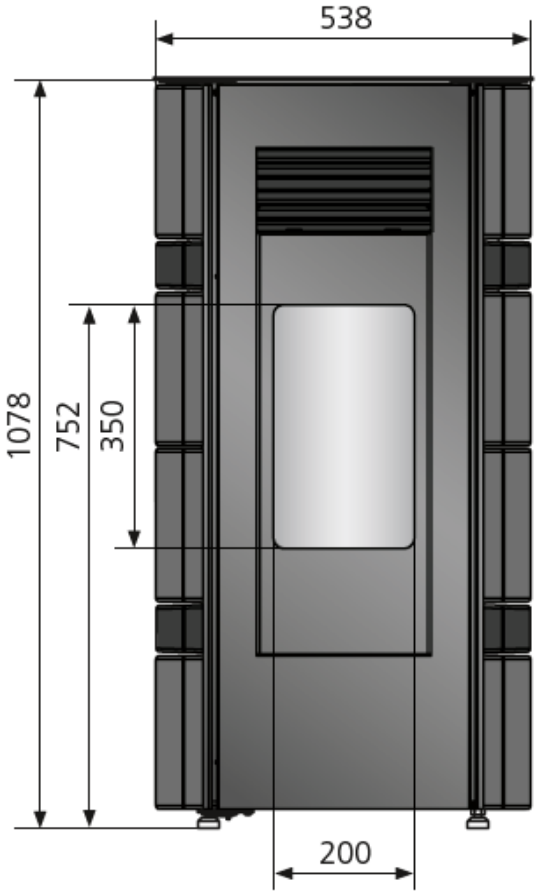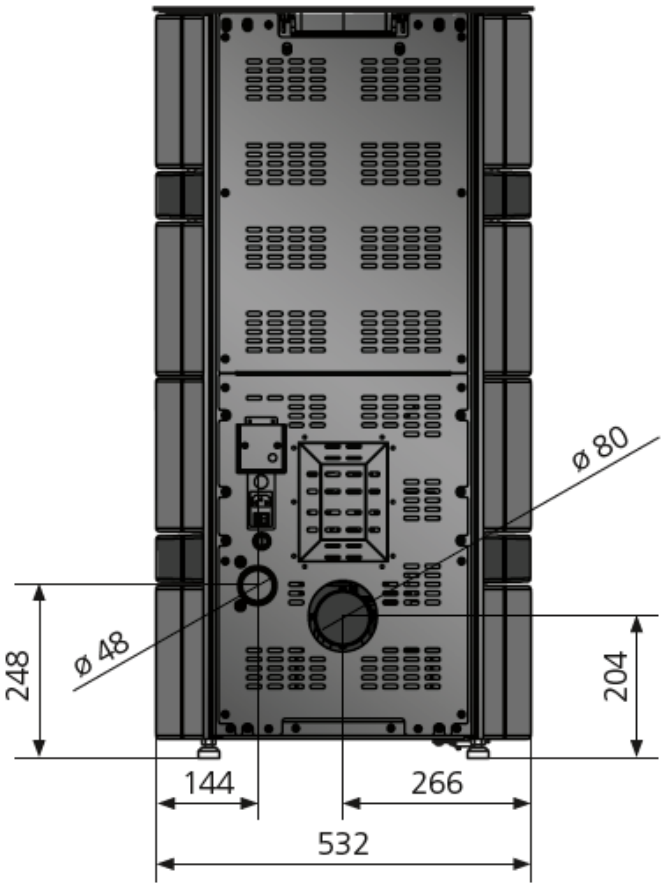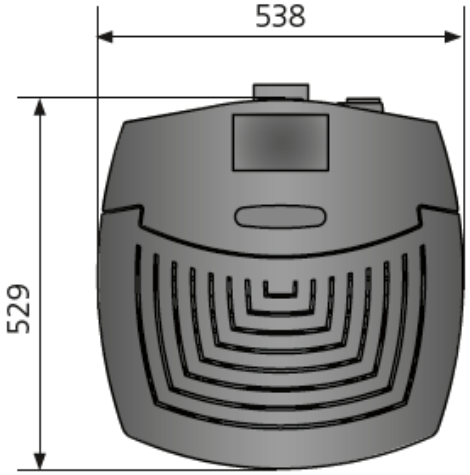
Produktdatenblatt/ Product data sheet/ Fiche technique			ORANIER	
Pelletofen/ *Pellet stove/ Poêle à granulés*	**Ora**	**7975**	Stand/ Version	**A01 - 12.2025**
Zugelassen nach Norm/ *Approved by standard/Approuvé par norme*			**EN 16510-1 / EN 16510-2-6**