Produktdatenblatt *Product data sheet* *Feuille de données du produit*			**ORANIER**	
Kaminofen/ *Wood stove/ Poêle à bois*	**Rota 2.0 II/ Rota Top 2.0 II**	5793	Stand/ Version	**A10 - 10.2025**

Bauart/ *Design type/ Conception*	**1**
Nennwärmeleistung/ *Nominal heat output/ La puissance calorifique nominale* **Holz** *(Wood/ Bois)* **/ Braunkohlenbriketts** *(Brown coal briquettes/ Briquettes de lignite)*	**5,5 / 5,0 kW**
Wasserwärmeleistung/ *Water heat output/ Production de chaleur de l'eau* **Holz** *(Wood/ Bois)* **/ Braunkohlenbriketts** *(Brown coal briquettes/ Briquettes de lignite)*	**- / - kW**
Wärmeleistungsbereich/ *Output range/ Plage de sortie*	**4,4 - 5,7 kW**
Raumheizvermögen DIN 18893 (günstig/ weniger günstig/ ungünstig) *Room heating capacity DIN 18893 (favorable/ less favorable/ unfavorable)* *Capacité de chauffage de la pièce DIN 18893 (favorable/ moins favorable/ défavorable)*	**88 / 53 / 34 m³**
Energieeffizienzklasse/ *Energy efficiency class/ Classe d'efficacité énergétique*	**A**
Energieeffizienzindex/ *Energy Efficiency Index/ Indice de l'énergie Efficacité*	**106**
Außenmaß (Höhe Stahl [Stein] / Breite / Tiefe) *External dimensions (height / width / depth)/ Dimensions extérieures (hauteur / largeur / profondeur)*	**1073/ 458 / 458 mm**
Feuerraum (Höhe / Breite / Tiefe) *Firebox (height / width / depth)/ Chambre de combustion (hauteur / largeur / profondeur)*	**280 / 280 / 330 mm**
Füllöffnung (Höhe / Breite)/ *Fill opening (height / width)/ Remplir l'ouverture (hauteur / largeur)*	**310 / 280 mm**
Scheitholzlänge max./ *Log length max./ Longueur du journal max.*	**25 cm**
Gewicht Stahl / Stein (ohne Verpackung)/ *Weight (without packaging)/ Poids (sans emballage)*	**122 kg**
Für Dauerbetrieb geeignet *Suitable for continuous operation/ Convient pour un fonctionnement continu*	**ja**/ *yes/ oui*
Zugelassen nach Norm/ *Approved by standard/ Approuvé par norme*	**EN 16510**
1. BImSchV, Stufe 2/ *1. BImSchV, level 2/ 1. BImSchV, niveau 2*	**ja**/ *yes/ oui*
Art. 15a B-VG Österreich/ *Art. 15a B-VG Austria/ Art 15a B-VG Autriche*	**ja**/ *yes/ oui*
VKF Schweiz/ *VKF Switzerland / VKF Suisse*	**siehe LE**/ *see DOP/ voir la DOP*
CO-Emission/ *CO Emission/ Émission de CO* **Holz** *(Wood/ Bois)* **/ Braunkohlenbriketts** *(Brown coal briquettes/ Briquettes de lignite)*	**≤ 0,1 % / ≤ 0,1 %** **≤ 1144 mg/m³ / ≤ 1237 mg/m³**
NOx-Emission/ *NOx Emission/ Émission de NOx* **Holz** *(Wood/ Bois)* **/ Braunkohlenbriketts** *(Brown coal briquettes/ Briquettes de lignite)*	**≤ 135 mg/m³ / ≤ 231 mg/m³**
CnHm-Emission/ *CnHm Emission/ Émission de CnHm* **Holz** *(Wood/ Bois)* **/ Braunkohlenbriketts** *(Brown coal briquettes/ Briquettes de lignite)*	**≤ 99 mg/m³ / ≤ 120 mg/m³**
Staubemission/ *Particle emissions / Les émission de particules* **Holz** *(Wood/ Bois)* **/ Braunkohlenbriketts** *(Brown coal briquettes/ Briquettes de lignite)*	**≤ 40 mg/m³ / ≤ 40 mg/m³**
Wirkungsgrad/ *Efficiency / Efficacité* **Holz** *(Wood/ Bois)* **/ Braunkohlenbriketts** *(Brown coal briquettes / Briquettes de lignite)*	**≥ 80,2 % / ≥ 80,2 %**
Abgasmassenstrom/ *Exhaust gas mass flow/ Le débit massique des gaz d'échappement*	**5,1 g/s**
Erforderlicher Förderdruck/ *Required discharge pressure/ Pression de refoulement requise*	**12 Pa**
Abgasstutzentemperatur/ *Waste gas outlet temperature/ Température de sortie des gaz résiduaires*	**299 °C**
Zugelassene Brennstoffe/ *Authorized fuels/ Carburants autorisés* **Scheitholz**/ *Logwood/ Bois de construction* **Holzbriketts**/ *Wood briquettes/ Briquettes de bois* **Braunkohlenbriketts**/ *brown coal briquettes/ briquettes de lignite*	 **ja**/ *yes/ oui* **ja**/ *yes/ oui* **ja**/ *yes/ oui*
Rauchrohr-Durchmesser/ *Flue pipe diameter/ Diamètre du tuyau de cheminée*	**150 mm**
Abgang oben: Fußboden bis Oberkante Rohrstutzen *Top outlet: floor to top of pipe socket/ Sortie supérieure: du sol au sommet de la prise de tuyau*	**1060 mm**
Abgang oben: Hinterkante bis Mitte Rohrstutzen *Top outlet: rear edge to middle of pipe socket/ Sortie supérieure: bord arrière au milieu de la prise de*	**229 mm**
Abgang hinten: Fußboden bis Unterkante Rohrstutzen/ *Rear flue pipe connection: floor to lower edge of pipe/ Raccord du tuyau de fumée arrière: du sol au bord inférieur du tuyau*	**0 mm**
Ext. Verbrennungsluft - Anschluss hinten / unten: *Ext. Combustion air - connection piece rear / bottom:* *Raccord d'air de combustion externe arrière / bas:* **Durchmesser**/ *Diameter/ Diamètre* **Fußboden bis Mitte Anschluss:**/ *Floor to connection center:/ Du sol au centre de connexion:*	**Als Zubehör erhältlich** *Available as an accessory* *Disponible en accessoire* **100 mm** **337 mm**
Sicherheitsabstand hinten / seitlich / vorne (Strahlungsbereich der Sichtscheibe) *Security clearance, rear / side / front (radiation range of the glass)* *Distance de sécurité arrière / latérale / avant (plage de rayonnement de la lentille)*	**200 / 200 / 800 mm**
Feuerraumauskleidung *Lining of the firebox* *Doublure de la chambre de combustion*	**Vermiculite**/ *vermiculite/ vermiculite*
Ascherost: Ausführung *Ashtray: execution/ Cendrier: exécution*	**Flachrost***flat grid/ grille plate*
Verriegelung der Brennraumtür *Locking the combustion chamber door/ Verrouillage de la porte de la chambre de combustion*	**1-Punkt Verriegelung**/ *1 point lock/ verrou à 1 point*
Primärluftregelung/ *Primary air control/ Le contrôle de l'air primaire*	**ja**/ *yes/ oui*
Sekundärluftregelung/ *Secondary air control/ Commande d'air secondaire*	**ja**/ *yes/ oui*
Tertiärluft/ *Tertiary air/ Air tertiaire*	**ja**/ *yes/ oui*

Variante Rota 2.0 II Stein:

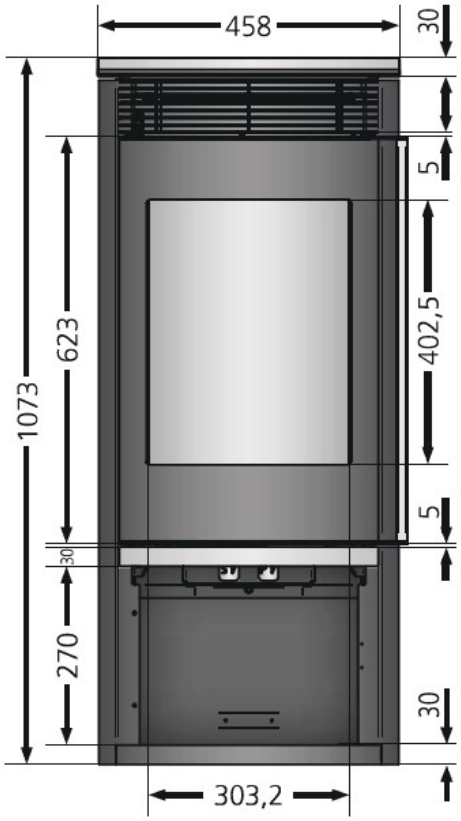

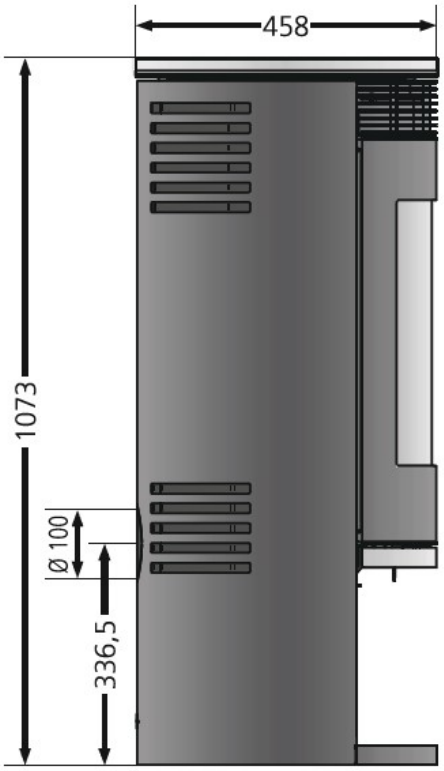

Ansicht von oben

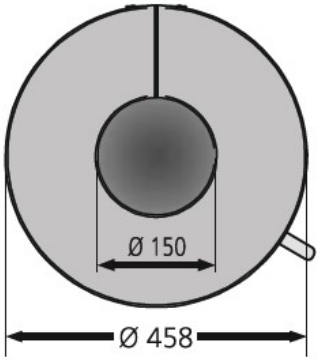

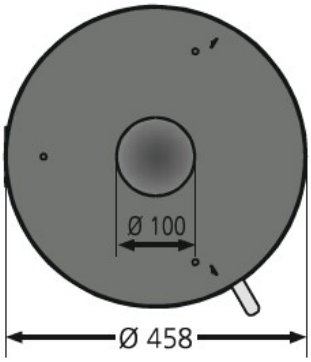

Ansicht von unten