| **Produktdatenblatt**<br>*Product data sheet*<br>*Feuille de données du produit* | | | ORANIER | |
|---|---|---|---|---|
| **Kaminofen**/ *Wood stove/ Poêle à bois* | **Ziva 50** | 5496 | Stand/ Version | **08.2020 - A01** |

| | |
|---|---|
| **Bauart**/ *Design type/ Conception* | **1** |
| **Nennwärmeleistung**/ *Nominal heat output/ La puissance calorifique nominale*<br>**Holz** *(Wood/ Bois)* **/ Braunkohlebriketts** *(Brown coal briquettes/ Briquettes de lignite)* | **6,5 / - kW** |
| **Wasserwärmeleistung**/ *Water heat output/ Production de chaleur de l'eau*<br>**Holz** *(Wood/ Bois)* **/ Braunkohlebriketts** *(Brown coal briquettes/ Briquettes de lignite)* | **- / - kW** |
| **Wärmeleistungsbereich**/ *Output range/ Plage de sortie* | **3,6 - 6,5 kW** |
| **Raumheizvermögen DIN 18893 (günstig/ weniger günstig/ ungünstig)**<br>*Room heating capacity DIN 18893 (favorable/ less favorable/ unfavorable)*<br>*Capacité de chauffage de la pièce DIN 18893 (favorable/ moins favorable/ défavorable)* | **128 / 78 / 50 m³** |
| **Energieeffizienzklasse**/ *Energy efficiency class/ Classe d'efficacité énergétique* | **A** |
| **Energieeffizienzindex**/ *Energy Efficiency Index/ Indice de l'énergie Efficacité* | **106** |
| **Außenmaß (Höhe / Breite / Tiefe) – Variante „Standfuß“**<br>*External dimensions (height / width / depth)/ Dimensions extérieures (hauteur / largeur / profondeur)* | **947 / 715 / 421 mm** |
| **Außenmaß (Höhe / Breite / Tiefe) – Variante „Box“**<br>*External dimensions (height / width / depth)/ Dimensions extérieures (hauteur / largeur / profondeur)* | **984 / 715 / 421 mm** |
| **Außenmaß (Höhe / Breite / Tiefe) – Variante „wandhängend“**<br>*External dimensions (height / width / depth)/ Dimensions extérieures (hauteur / largeur / profondeur)* | **600 / 715 / 446 mm** |
| **Scheitholzlänge max.**/ *Log length max./ Longueur du journal max.* | **50 cm** |
| **Gewicht (Standfuß/ Box/ wandhängend – ohne Verpackung)**<br>*Weight (without packaging)/ Poids (sans emballage)* | **135 / 139 / 127 kg** |
| **Zugelassen nach Norm**/ *Approved by standard/ Approuvé par norme* | **EN 13240** |
| **1. BImSchV, Stufe 2**/ *1. BImSchV, level 2/ 1. BImSchV, niveau 2* | **ja**/ *yes/ oui* |
| **Art. 15a B-VG Österreich**/ *Art. 15a B-VG Austria/ Art 15a B-VG Autriche* | **ja**/ *yes/ oui* |
| **VKF Schweiz**/ *VKF Switzerland / VKF Suisse* | **siehe LE**/ *see DOP/ voir la DOP* |
| **CO-Emission**/ *CO Emission/ Émission de CO*<br>**Holz** *(Wood/ Bois)* **/ Braunkohlebriketts** *(Brown coal briquettes/ Briquettes de lignite)* | **≤ 0,1 % / - %**<br>**≤ 1250 mg/m³ / - mg/m³** |
| **NOx-Emission**/ *NOx Emission/ Émission de NOx*<br>**Holz** *(Wood/ Bois)* **/ Braunkohlebriketts** *(Brown coal briquettes/ Briquettes de lignite)* | **≤ 200 mg/m³ / - mg/m³** |
| **CnHm-Emission**/ *CnHm Emission/ Émission de CnHm*<br>**Holz** *(Wood/ Bois)* **/ Braunkohlebriketts** *(Brown coal briquettes/ Briquettes de lignite)* | **≤ 120 mg/m³ / - mg/m³** |
| **Staubemission**/ *Particle emissions / Les émission de particules*<br>**Holz** *(Wood/ Bois)* **/ Braunkohlebriketts** *(Brown coal briquettes/ Briquettes de lignite)* | **≤ 40 mg/m³ / - mg/m³** |
| **Wirkungsgrad**/ *Efficiency / Efficacité* - **Holz** *(Wood/ Bois)*<br>**Wirkungsgrad** mit 50 cm Rauchrohr/ *Efficiency with 50 cm fluetube/ Efficacité* - **Holz** *(Wood/ Bois* | **≥ 78,0 %**<br>**≥ 80,0 %** |
| **Abgasmassenstrom**/ *Exhaust gas mass flow/ Le débit massique des gaz d'échappement* | **5,5 g/s** |
| **Erforderlicher Förderdruck**/ *Required discharge pressure/ Pression de refoulement requise* | **12 Pa** |
| **Abgasstutzentemperatur**/ *Waste gas outlet temperature/ Température de sortie des gaz résiduaires* | **337 °C** |
| **Zugelassene Brennstoffe**/ *Authorized fuels/ Carburants autorisés*<br>**Scheitholz**/ *Logwood/ Bois de construction*<br>**Holzbriketts**/ *Wood briquettes/ Briquettes de bois*<br>**Braunkohlebriketts**/ *brown coal briquettes/ briquettes de lignite* | <br>**ja**/ *yes/ oui*<br>**ja**/ *yes/ oui*<br>**nein**/ *no/ non* |
| **Rauchrohr-Durchmesser**/ *Flue pipe diameter/ Diamètre du tuyau de cheminée* | **150 mm** |
| **Abgang oben: Fußboden bis Oberkante Rohrstutzen (Variante Standfuß/ Box/ wandhäng.)**<br>*Top outlet: floor to top of pipe socket/ Sortie supérieure: du sol au sommet de la prise de tuyau* | **955 / 992/ 608 mm** |
| **Abgang oben: Hinterkante bis Mitte Rohrstutzen**<br>*Top outlet: rear edge to middle of pipe socket/ Sortie supérieure: bord arrière au milieu de la prise de* | **186 /186 / 210 mm** |
| **Abgang hinten: Fußboden bis Unterkante Rohrstutzen**/ *Rear flue pipe connection: floor to lower edge of pipe/ Raccord du tuyau de fumée arrière: du sol au bord inférieur du tuyau* | **759 / 796 / 412 mm** |
| **Ext. Verbrennungsluft - Anschluss hinten / unten:**<br>*Ext. Combustion air - connection piece rear / bottom:*<br>*Raccord d'air de combustion externe arrière / bas:*<br>**Durchmesser**/ *Diameter/ Diamètre*<br>**Fußboden bis Mitte Anschluss:**/ *Floor to connection center:/ Du sol au centre de connexion:* | **Als Zubehör erhältlich**<br>*Available as an accessory*<br>*Disponible en accessoire*<br>**100 mm**<br>**437 / 474 / 90 mm** |
| **Sicherheitsabstand hinten / seitlich / vorne (Strahlungsbereich der Sichtscheibe)**<br>*Security clearance, rear / side / front (radiation range of the glass)*<br>*Distance de sécurité arrière / latérale / avant (plage de rayonnement de la lentille)* | **200 / 200 / 800 mm** |
| **Feuerraumauskleidung**<br>*Lining of the firebox*<br>*Doublure de la chambre de combustion* | **Keramik**/ *ceramics/ céramique* |
| **Ascherost: Ausführung**<br>*Ashtray: execution/ Cendrier: exécution* | **Flachrost**/ *flat grid/ grille plate* |
| **Verriegelung der Brennraumtür**<br>*Locking the combustion chamber door/ Verrouillage de la porte de la chambre de combustion* | **2-Punkt Verriegelung**/ *2 point lock/ verrou à 2 points* |
| **Primärluftregelung**/ *Primary air control/ Le contrôle de l'air primaire* | **ja**/ *yes/ oui* |
| **Sekundärluftregelung**/ *Secondary air control/ Commande d'air secondaire* | **ja**/ *yes/ oui* |
| **Tertiärluft**/ *Tertiary air/ Air tertiaire* | **nein**/ *no/ non* |

| **Maßblatt**<br>*Product specification sheet*<br>*Fiche technique du produit* | | | ORANIER | |
|---|---|---|---|---|
| **Kaminofen**/ *Wood stove/ Poêle à bois* | **Ziva 50** | 5496 | Stand/ Version | **08.2020 - A01** |

Variante “Standfuß”

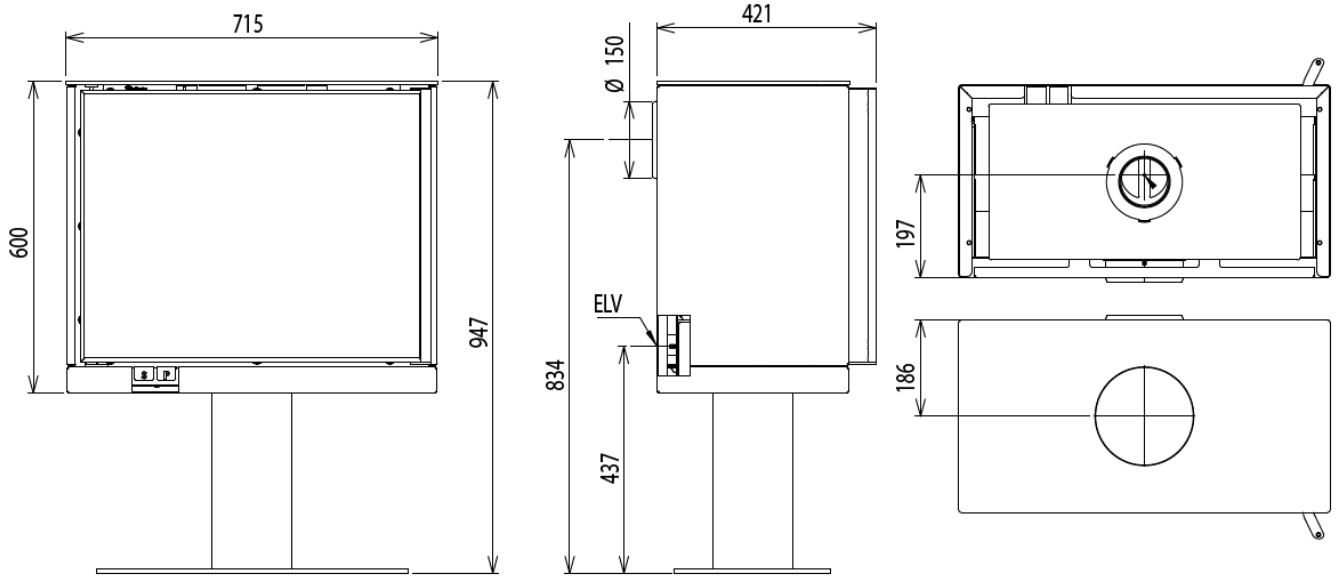


Variante “Box”

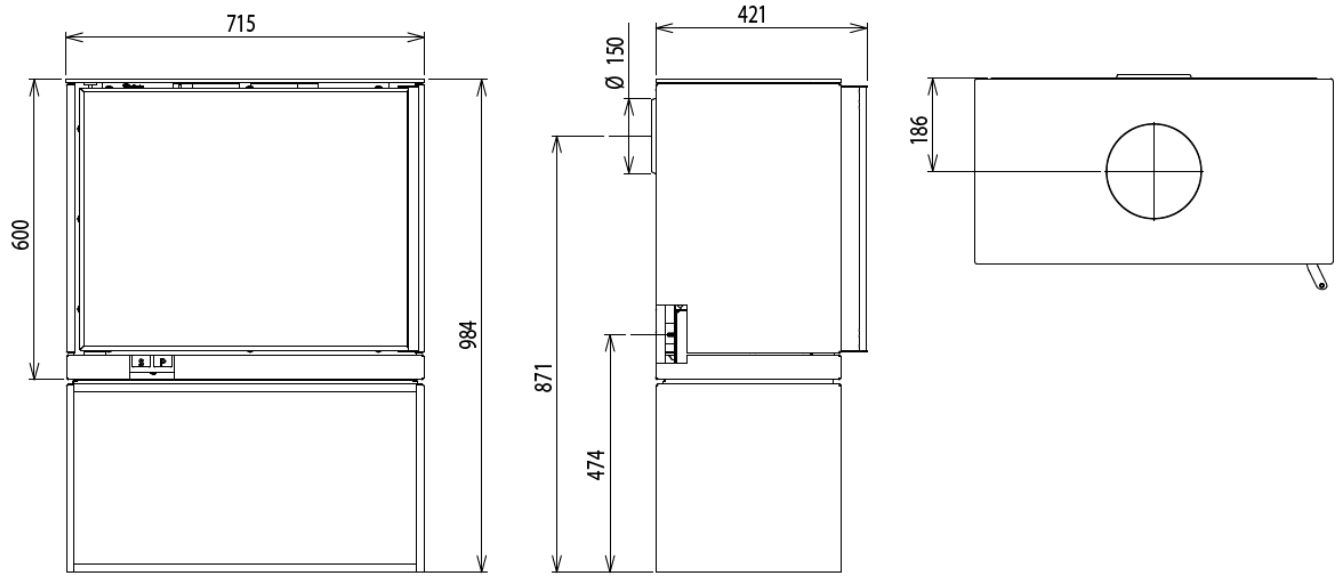

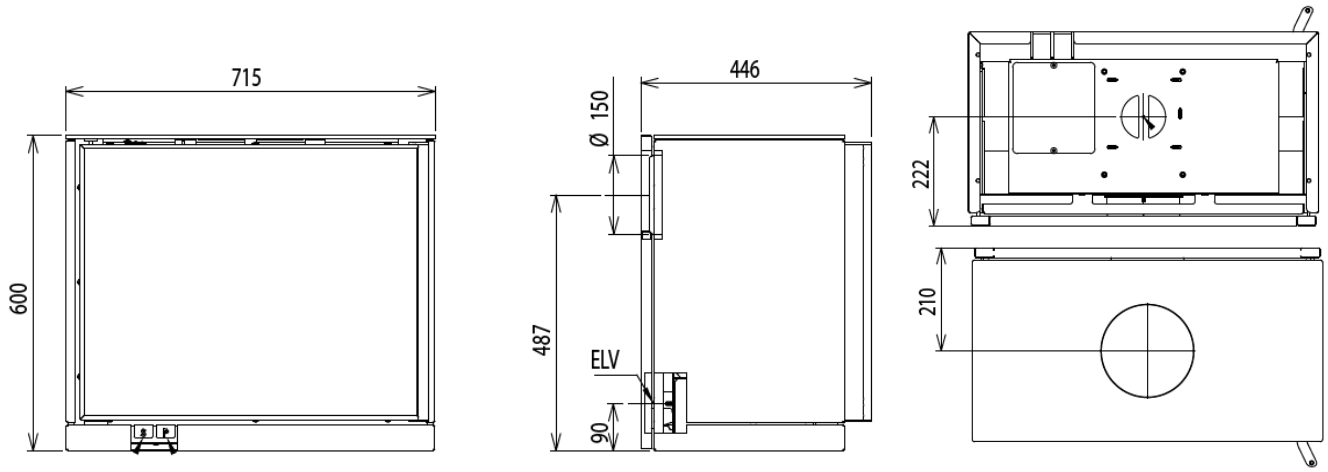
Variante “wandhängend”