ORANIER Küchentechnik GmbH
Oranier Straße 1, 35708 Haiger
Telefon +49(0)27 71 2630-150
Telefax +49(0)27 71 2630-348
E-Mail vertrieb-kt@oranier.com
www.oranier.com

ORANIER Niederlassung Österreich
Blütenstraße 15/4, A-4040 Linz
Telefon + 43(0)7 32 66 01 88 60
Telefax +43(0)7 32 66 01 88 80
E-Mail vertrieb-kt@oranier.com
www.oranier.com

Gas-Elektro-Standherd
FZ 2557

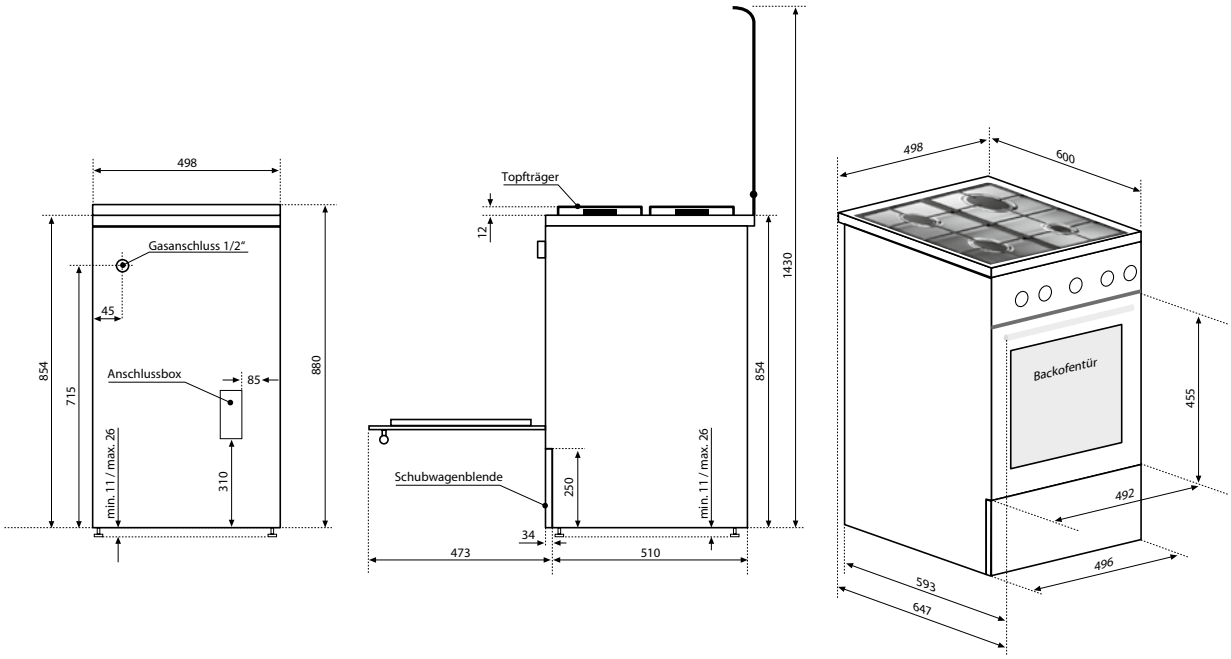

Mit den Stellfüßen kann das Gerät um max. 15 mm in der Höhe verstellt werden.

Datenblatt Küchentechnik - Standgeräte 2019 - 030 1400 000 9 12/18_V1 - Drucktechnisch bedingte Farbabweichungen möglich. Technische Änderungen vorbehalten. Unsere allgemeinen Geschäftsbedingungen finden Sie in unserem Hauptkatalog oder auf unserer Homepage unter www.oranier.com