ORANIER

Technik für deine Familie

Gas-Standherde
FZ 1566

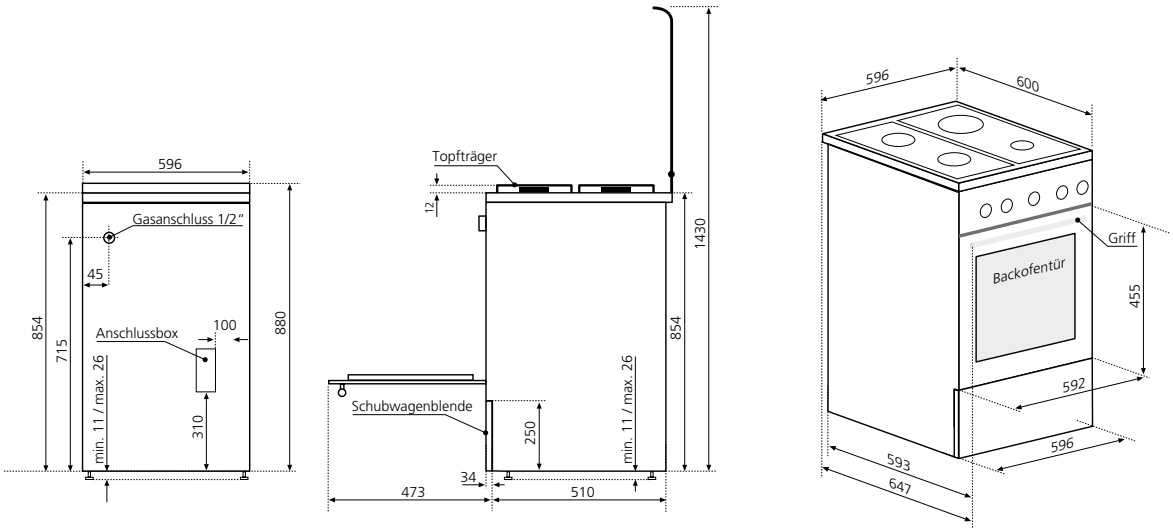

Mit den Stellfüßen kann das Gerät um max. 15 mm in der Höhe verstellt werden.

Datenblatt Küchentechnik - Standgeräte 2019 - 030 1400 000 9.12/18_V1 - Drucktechnisch bedingte Farbabweichungen möglich. Technische Änderungen vorbehalten. Unsere allgemeinen Geschäftsbedingungen finden Sie in unserem Hauptkatalog oder auf unserer Homepage unter www.oranier.com