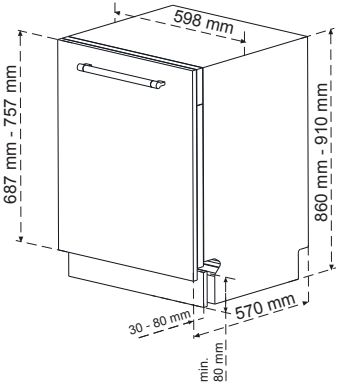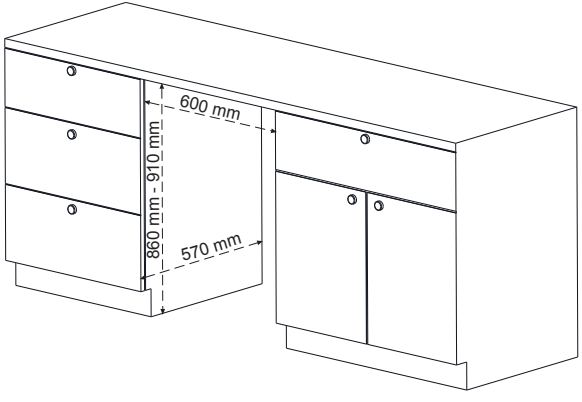4.1.1 Maßzeichnung GAVI 9159 86