NL

Bedienings- en installatieaanwijzingen

ORANIER

Keukentechniek

Eilandafzuigkap
met IR-afstandsbediening

Caree Isola 80 S
Caree Isola 80 W

4051543044514 / 4051543044521

8611 16 · 8611 28 · 1028

Geachte klant,

hartelijk dank dat u voor een ORANIER-huishoudelijk toestel gekozen hebt!

ORANIER-huishoudelijke toestellen bieden u uitgekiende en betrouwbare techniek, functionaliteit en aansprekend design.

Mocht u, ondanks onze zorgvuldige kwaliteitscontrole, een klacht hebben, neem dan contact op met onze centrale klantendienst, hier zal men u graag helpen:

Aanvraag voor klantendienst
eMail klantenservice@oranier.com
Telefoon 0031-481-353463
Telefax 0031-481-352625

Alle diensten zijn bereikbaar
Ma-vr 9.00 - 17.00 uur

Buiten de kantoor uren kunt u ons uw wensen ook per e-mail of fax meedelen.

Voor algemene aanvragen over onze producten en hun werking kunt u zich per e-mail wenden tot:

keukentechniek@oranier.com

OPMERKING:
U kunt deze bedienings- en installatieaanwijzing op de website

www.oranier-keukentechniek.nl

downloaden. Daar vindt u ook meer informatie over producten en accessoires.

Dit toestel is alleen geschikt voor privégebruik.
Elk ander gebruik van het toestel is niet toegestaan.

De gebruikte illustraties in deze bedienings- en installatieaanwijzing zijn schematisch en afhankelijk van het model.

Inhoudsopgave

Veiligheidsaanwijzingen 3

Uw toestel, een overzicht 4

Bediening van de kap (Touchcontrol) 5
Bedieningseenheid 5
Naloopstand 5
Metaalfilterverzadigingsindicatie "F" 5
Welk vermogensniveau moet gekozen worden? 5

Elektronische besturing 6
Toestelmotor in- / uitschakelen 6
Vermogensregeling 6
Verlichting in- / uitschakelen 6

Onderhoud, reiniging en service 7
Onderhoudsintervallen 7
Reiniging van de kap 7
Metaalvetfilter reinigen 7
Metaalvetfilter-verzadigingsindicatie wissen 8
Actief koolstoffilters vervangen (alleen bij recirculatie functie) 8
LED-lampen vervangen 9

In geval van een storing 9
Zekering van toestel vervangen 10

Klantendienst 11

Montage van de kap 11
Belangrijke aanwijzingen 11
Overzicht leveromvang 12
1) Montage van de circulatieluchtverdeler 13
2) Plafondmontage 14
3) Staal kabels aan de behuizing van de kap hangen 15
4) Circulatieluchtfilter en metaalvetfilter aanbrengen 16
5) Netaansluiting tot stand brengen 16

Aanwijzingen voor de vermindering van de milieu-invloeden 17

Technische gegevens 17

Productinfoblad overeenkomstig EU-verordening 65/2014 en 66/2014 18

Afmetingen 19

Afzuigkappen in het recirculatie functie - Tips en trucs 20

Aanwijzingen voor de afvalverwijdering 21

ORANIER-fabrieksgarantie 22

5 jaar garantie voorwaarden op ORANIER-inbouwapparaten 23

Veiligheidsaanwijzingen voor het gebruik

- De bedieningsaanwijzing is bestanddeel van het toestel. Bewaar het document zorgvuldig.
- De afzuigkap mag alleen boven elektrische of gaskookplaten gebruikt worden. Onze toestellen zijn niet geschikt voor commercieel gebruik, alleen voor huishoudelijk gebruik.
- Tijdens het bedrijf van de afzuigkap moeten de metaalvetfilters altijd gebruikt worden, anders kan zich vet in de kap en in het afvoerlucht-systeem afzetten.
- Bij gaskookplaten moet uitgesloten worden dat de kookplaat niet zonder kookgerei gebruikt wordt. Bij open gasvlammen kunnen delen van de afzuigkap door de opstijgende sterke hitte beschadigd worden.
- Flamberen onder de afzuigkap is wegens het brandgevaar verboden. De opstijgende vlam kan de in het filter afgezette vet ontsteken.
- Frituren of het werken met olie of vet onder de afzuigkap mag wegens het brandgevaar enkel onder permanent toezicht gebeuren. Bij reeds meerdere keren gebruikte olie neemt het risico voor zelfontbranding toe!
- Andere werken met open vlam zijn verboden. Ze zouden een brand kunnen produceren en het metaalvetfilters of andere delen kunnen beschadigen. Uitzondering hierop is het vakkundige gebruik van een gasoven.
- Omwille van veiligheidsredenen moet de afstand tussen de onderzijde van de kap en kookvlak bij elektrische kookplaat minstens 65 cm en bij gas kookplaat minstens 75 cm bedragen.

VOORZICHTIG! Aanraakbare delen kunnen heet worden wanneer ze met kooktoestellen gebruikt worden.

Veiligheidsaanwijzingen voor onderhoud, reiniging en service:

- Bij alle onderhouds- en reinigingswerken de stekker uittrekken of de zekering in kwestie in de zekeringenkast in het huis uitschakelen.
- De afzuigkap mag niet met een stoom of hogedrukreiniger gereinigd worden.
- Bij niet-naleving van de onderhouds- en reinigingswerken bestaat door vetafzettingen brandgevaar!
- Reparaties mogen alleen door bevoegd vakpersoneel uitgevoerd worden. Bij een eigen interventie vervallen alle aansprakelijkheids- en garantierechten.

Uw toestel, een overzicht

Model „Caree Isola"

1 Aansluitkabel
2 Staal kabels
3 Plafondhouder
4 Kap behuizing met veiligheidsglasbekleding
5 Bedieningseenheid
6 Metaalvetfilter (onder afdekking randafzuiging)
7 LED-lamp (4x)
8 IR-afstandsbediening
9 Afdekking randafzuiging

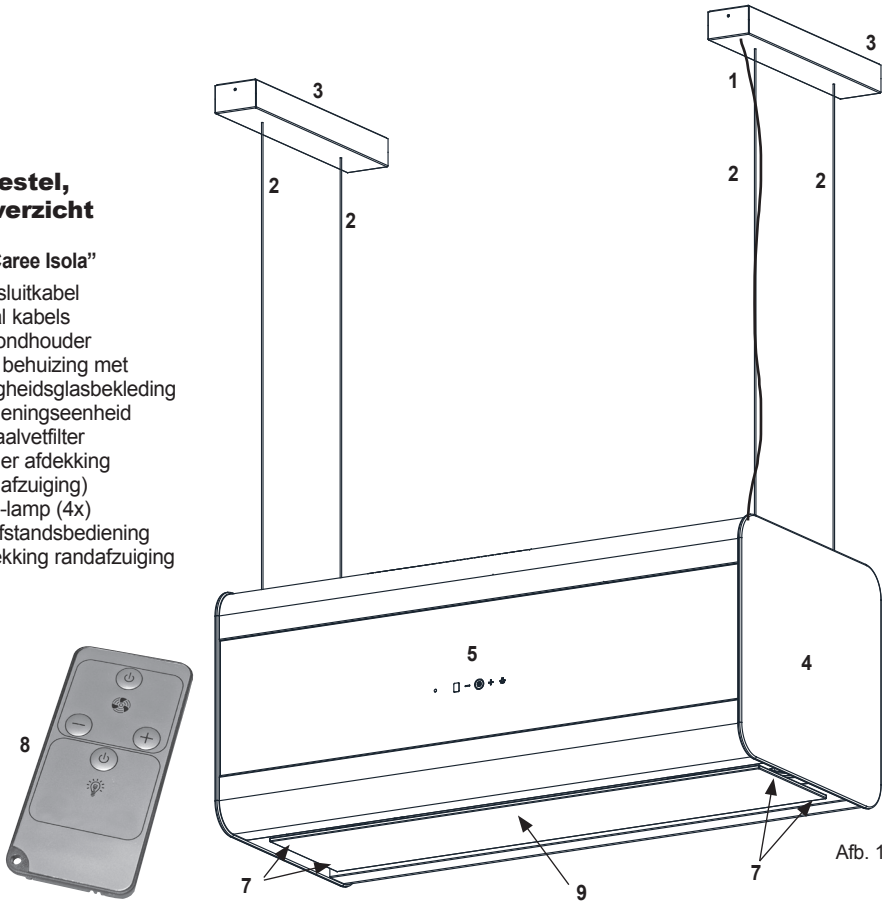

Afb. 1

Een verwijdering van het toestel via het normale huisvuil is niet toegestaan! De verwijdering moet overeenkomstig de plaatselijke bepalingen voor de afvalverwijdering gebeuren (zie aanwijzing pagina 21).

Bediening van de kap (Touch-Control)

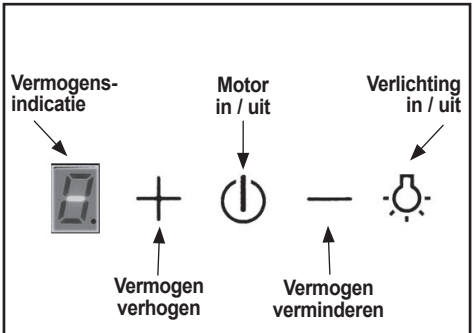

Afb. 2: Bedieningspaneel elektronische besturing

Naloopstand
Activeren: Gedurende 5 seconden " + " aangeraakt houden. Na 15 minuten wordt de motor automatisch uitgeschakeld.

Metaalvetfilter-verzadigingsindicatie "F"
Na ca. 35 bedrijfsuren knippert “F” in de vermogensindicatie. Om deze te wissen, de knop **" - "** op het apparaat ca. 10 seconden lang aangeraakt houden.
Na 3 uur wordt “F” automatisch gewist.

Bedieningseenheid/afstandsbediening
De bedieningseenheid bevindt zich aan de voorzijde van het toestel, is gebruiksvriendelijk en eenvoudig te gebruiken (Afb. 2).
Verder kan dit toestel ook zeer comfortabel via de meegeleverde IR-afstandsbediening bediend worden.

Bedienelementen afstandsbediening

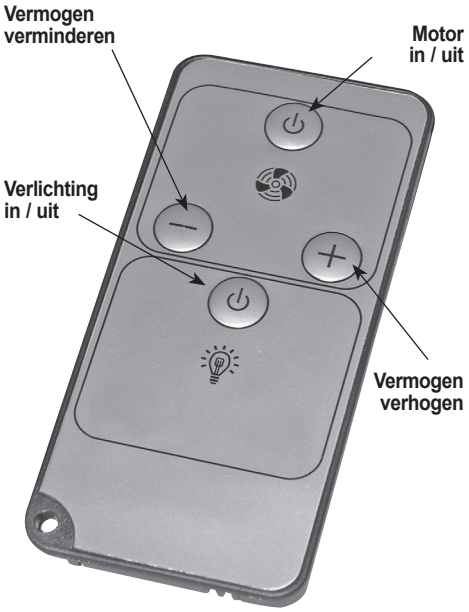

Welke van de 3 vermogensniveaus moet gekozen worden?
Het vermogen van het toestel moet aan de gegenereerde kook- en braaddampen aangepast worden.
Met andere woorden, bij geringe rook moet een gering, en bij sterke rook moet een hoger vermogensniveau gekozen worden.

Voor het **constante bedrijf** staan 3 **normale niveaus** ter beschikking (**“1”** = klein niveau, **“2”** = normaal niveau, **“3”** = hoog niveau).

Tijdelijk kan een **intensief niveau** (knipperende **“4”**) voor het hoogste afzuigniveau bijgeschakeld worden (gedurende max. 5 minuten, daarna schakelt de elektronica weer automatisch terug naar het vermogensniveau **“3”**).

Vergeet niet het toestel reeds samen met de kookinrichting in te schakelen zodat zich een luchtstroom kan opbouwen. Dit heeft een zeer positief effect op het afzuigvermogen. Na het koken moet het toestel nog een periode nalopen om de resterende geuren en de restvochtigheid te kunnen afzuigen.

Het toestel schakelt zich automatisch 2 uur na de inschakeling resp. na de laatste verandering van het vermogensniveau uit.

Elektronische besturing

In het stand-by bedrijf is de verlichting van het bedieningseenheid uitgeschakeld. De knop **“Motor in / uit”** is herkenbaar door een cirkel. Die anderen knoppen worden pas na ingebruikname van het toestel zichtbaar. Wanneer motor of verlichting niet in bedrijf zijn, schakelt de verlichting van het bedieningseenheid na 10 seconden uit.

Toestelmotor in- / uitschakelen.

Bij aanraken van ⏻ (Motor in/uit)

wordt automatisch de laatste ingestelde vermogensfase en de vermogensweergave getoond. Door de knop herhaaldelijk aan te raken schakelt de motor weer uit.

Wanneer u deze knop minstens 5 seconden aanraakt, wordt het bedieningseenheid tegen onvrijwillige activering geblokkeerd. In het vermogensdisplay verschijnt een punt. Wanneer u deze knop minstens 5 seconden aanraakt, wordt de blokkering van het bedieningseenheid weer geannuleerd.

Bij aanraken van — (Vermogen verminderen)

verschijnt in de vermogensindicatie een “1”, dat betekent: Bij inschakeling van deze knop wordt automatisch het laagste niveau, het **normaal niveau „1”** geselecteerd. Gebruik deze knop ook om het vermogen van de motor te verminderen.
Door op de knop te blijven drukken verandert het vermogensniveau doorlopend tot het laagste vermogensniveau.

Bij aanraken van + (Vermogen verhogen)

verschijnt in het vermogensdisplay een “4”. Dat betekent: Bij inschakeling van deze knop wordt automatisch het **intensieve niveau “4”** geselecteerd. Door op de knop te blijven drukken verandert het vermogensniveau doorlopend tot het hoogste vermogensniveau.

Het intensieve niveau wordt na vijf minuten automatisch teruggeschakeld naar niveau 3.

Verlichting in-/uitschakelen 💡

De verlichting wordt door aanraken van deze knop in- resp. uitgeschakeld.

Onderhoud, reiniging en service

STOP LET OP:
Voor alle onderhouds- en reinigingswerken moet de stekker uitgetrokken c.q. moet de zekering uitgeschakeld of uitgeschroefd worden!

Onderhoudsintervallen

Een regelmatig onderhoud van de afzuigkap is absoluut noodzakelijk om het rendement van het toestel langere tijd te garanderen. Wanneer metaalvetfilters met vet- en vuildeeltjes verstopt zijn, wordt de werking van het toestel sterk beïnvloed. Binnen de afzuigkap en het afvoerluchtsysteem kan het tot onnodige vetafzettingen komen wat in de loop van de tijd tot een verhoogd brandrisico kan leiden.
Actief koolstoffilters kunnen nog gewassen, noch geregenereerd worden. Daarom moeten actief koolstoffilters regelmatig vervangen worden. Reserve actief koolstoffilters zijn verkrijgbaar bij uw dealer.

- **Reinigingsinterval van het metaalvetfilters: om de 2-3 weken,** naargelang de gebruiksfrequentie, of na verschijnen van het **metaalvetfilter-verzadigingsindicatie "F"**.
- **Interval voor het vervangen van actief koolstoffilters: (alleen bij recirculatie functie) om de 3-6 maanden,** naargelang de gebruiksfrequentie.

De reinigings- en onderhoudsintervallen moeten strikt worden nageleefd om te vermijden dat de vet zich op keukenwanden en -meubilair afzet.
Wanneer metaalvetfilters niet regelmatig gereinigd worden, verstoppen actief koolstoffilters ook sneller en neemt het rendement van het toestel af.

Reiniging van de kap

- Stekker uittrekken c.q. zekering uitschakelen!
- De afzuigkap mag niet met een stoom of hogedrukreiniger gereinigd worden!
- Onvakkundige reiniging van roestvrijstalen oppervlakken leidt tot kleurenveranderingen en beschadiging van het oppervlak!

De buitenkanten van de afzuigkap moeten met een mild reinigingsmiddel (bijvoorbeeld afwasmiddel) en een zachte doek gereinigd en drooggewreven worden.
Agressieve reinigingsmiddelen, bijvoorbeeld azijnreinigers, schuurmiddelen, slijpgranulaat en spitse voorwerpen beschadigen het oppervlak van het toestel en mogen daarom in geen geval gebruikt worden.
Het glasscherm kan fabricatietoleranties vertonen en lichtjes gegolfd zijn. Geringe afwijkingen in het glasoppervlak zijn eveneens mogelijk. Beide toont de ambachtelijke verwerking van het glas en vormt geen reden voor klachten.

Metaalvetfilter reinigen

De stekker uittrekken c.q. de zekering uitschakelen!

Het metaalvetfilter uitnemen
De afdekking van de randafzuiging openklappen (1), de greeplijst van het metaalvetfilter lichtjes naar het midden van de kap drukken (2), het metaalvetfilter uitklappen en schuin naar beneden uitnemen (3).

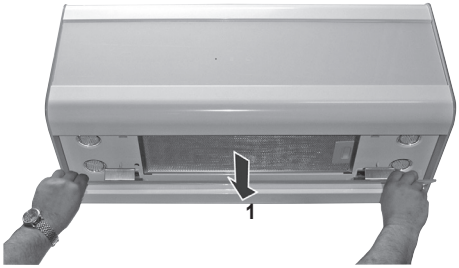

Afb. 4

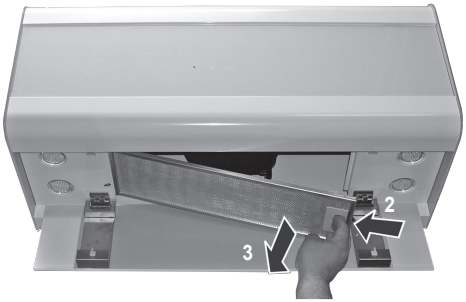

Reiniging

- Het metaalvetfilter in heet afwaswater goed weken, dan met een zachte borstel reinigen en daarna met heet water goed afspoelen.
  Wanneer nodig, de procedure herhalen.
- Metaalvetfilters kunnen ook in de vaatwasmachine bij een normaal programma van ca. 55° gereinigd worden.

Opmerking

Tijdens de reiniging van metaalvetfilters verzekeren dat het rooster niet beschadigd wordt. Door frequente reiniging of door het gebruik van agressieve reinigingsmiddelen kunnen kleurveranderingen optreden. Deze hebben geen invloed op de werking van de filter en vormen geen reden voor reclamaties!

Na de reiniging het droge metaalvetfilter met de achterkant naar voren zijdelings in het filterframe van de kap plaatsen. Het filter naar boven klappen, de vergrendeling kort bedienen en de vetfilter in de definitieve positie laten klikken. De afdekking van de randafzuiging sluiten.

Metaalvetfilter-verzadigingsindicatie wissen

Na de reiniging moet het **metaalvetfilter-verzadigingsindicatie "F"** als volgt gewist worden::

- De knop **"-"** op het apparaat ca. 10 seconden lang ingedrukt houden tot het display verdwijnt.
- Indien het **metaalvetfilter-verzadigingsindicatie "F"** niet gewist kan worden, ontkoppelt u de afzuigkap ongeveer 15-20 seconden van het stroomnet en herhaalt u de procedure.
- Het **metaalvetfilter-verzadigingsindicatie** is tijdgestuurd en herinnert na ca. 35 uur bedrijfstijd opnieuw door het verschijnen van het **metaalvetfilter-verzadigingsindicatie "F"**, dat het metaalvetfilter gereinigd moet worden.

Actief koolstoffilters vervangen

Filtertype KSC 700

- De stekker uittrekken en/of de zekering uitschakelen!
- De twee actief koolstoffilters bevinden zich links en rechts op de ventilatormotor en worden na verwijderen van de afdekking van de randafzuiging en het metaalvetfilter zichtbaar en toegankelijk.

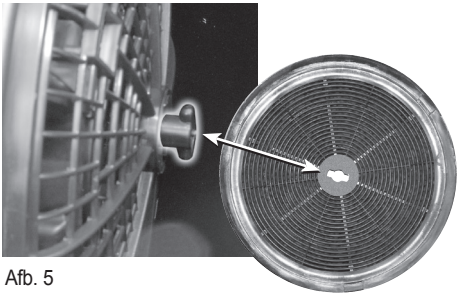

Afb. 5

- Om lege actief koolstoffilters uit te nemen moeten deze een beetje op de centrale bevestiging verdraaid worden, tot de actief koolstoffilter vrij komt te liggen. Daarna de filter opheffen en uitnemen.
- Na het uitnemen van de nieuwe filtercassettes uit de verpakking moet het granulaat gelijkmatig verdeeld worden door te schudden.
- Bij het aanbrengen worden de nieuwe actieve koolstoffilters op de centrale bevestiging gezet, lichtjes op de motorbehuizing gedrukt en een kwart omwenteling verdraaid om ze te borgen.

Opmerking
De afzuigkap moet na beëindiging van het koken, voor de droging van de actief koolstoffilter, nog ongeveer 10 tot 15 minuten ingeschakeld blijven.
Bij dit toestel raden we aan hiervoor de praktische **naloopstand** te gebruiken.
Zie in dit verband ook het hoofdstuk **"Bediening van de kap"**.

STOP LET OP:
Voor alle onderhouds- en reinigingswerken moet de stekker uitgetrokken c.q. moet de zekering uitgeschakeld of uitgeschroefd worden!

LED-lampen vervangen

Door het gebruik van LED-lampen als verlichting van de werkplaats wordt een vervang van defecte lampen hoogst onwaarschijnlijk.

Levensduur, betrouwbaarheid en energie-efficiëntie liggen qua grootte boven elk conventioneel verlichtingsmiddel, halogeen, TL-buizen, en andere.

Mocht toch eens een lamp uitvallen, ga dan als volgt te werk:

STOP LET OP:
Voor alle onderhouds- en reinigingswerken moet de stekker uitgetrokken c.q. moet de zekering uitgeschakeld of uitgeschroefd worden!

De vervangingslamp moet de volgende elektrische waarden vertonen: **230 V, 2,8 W, GU10**.

Om vervuiling in de afzuigkap te voorkomen zijn de LED-lampen in de behuizing van de kap geintegreerd.
Met een kleine truc is de vervanging van de lamp echter een kinderspel:

Reinig de glazen ruit van de LED-lamp met een gangbare glasreiniger en maak het oppervlak daarmee vetvrij.

Kleef nu een ongeveer 10-15 cm lang stuk kleefstrook op de glazen ruit van de LED-lamp (Afb. 5a).

Met een kwart omwenteling naar links komt de lamp uit zijn houder c.q. wordt door een kwart omwenteling naar rechts geborgd (Afb. 5b).

Door middel van de kleefstrook wordt de lamp bijkomend tegen neervallen beveiligd (Afb. 5c).

Het aanbrengen van de nieuwe lamp gebeurt in omgekeerde volgorde.

Afb. 5a

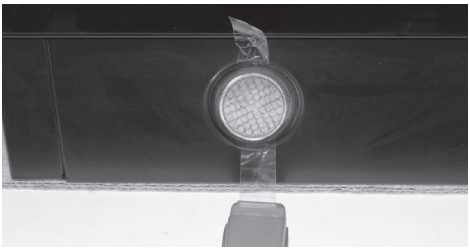

Afb. 5b

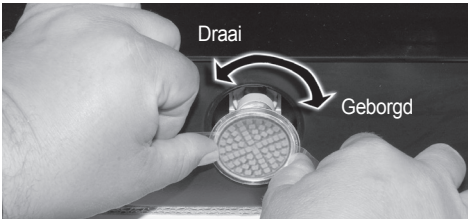

Afb. 5c

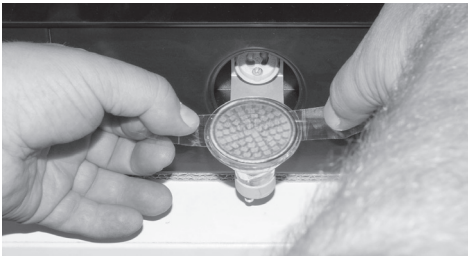

In geval van een storing

De kap werkt helemaal niet:

- Werd eventueel de veiligheidszekering in de huisinstallatie geactiveerd? Stroomaansluiting van de kap resp. hoofdzekering controleren
- Is de stekker bevestigd?
- De stekker uittrekken om de besturingselektronica terug in de fabrieksstand te zetten. Ongeveer 15 - 20 seconden wachten vooraleer de stekker terug in te steken. Alternatief kunt u ook de netzekering voor voornoemde periode uit- en daarna terug inschakelen.

Onvoldoende vermogen / verhoogd geluid tijdens het bedrijf:

- Is het metaalvetfilter schoon?
- De actief koolstoffilters mogen niet ouder zijn dan 6 maanden.

Is het vermogen nog steeds niet bevredigend, neem dan contact op met onze klantendienst.

De smeltzekering vervangen

Indien het door een externe invloed tot een kortsluiting in het toestel komt, wordt de smeltzekering, die zich in de elektronische box bevindt, geactiveerd en dient vervangen te worden.

Let op!
In de meeste gevallen heeft de activering van de smeltzekering een oorzaak die niet door het vervangen van de zekering verholpen kan worden.
Indien de smeltzekering onmiddellijk na de vervanging opnieuw triggert ("doorbranden") moet een vakman met het zoeken naar en verhelpen van de feitelijke storing belast worden, voordat het toestel opnieuw in gebruik wordt genomen.

STOP LET OP:
De smeltzekering mag alleen door de fabrikant of door zijn klantendienst vervangen worden!

STOP LET OP:
Voor alle onderhouds- en reinigingswerken moet de stekker uitgetrokken c.q. moet de zekering uitgeschakeld of uitgeschroefd worden!

De glazen afdekking van de randafzuiging openklappen, het metaalvetfilter verwijderen.
De 4 bevestigingsschroeven van de rechter laterale afdekking losdraaien (Afb. 6a)

Afb. 6a

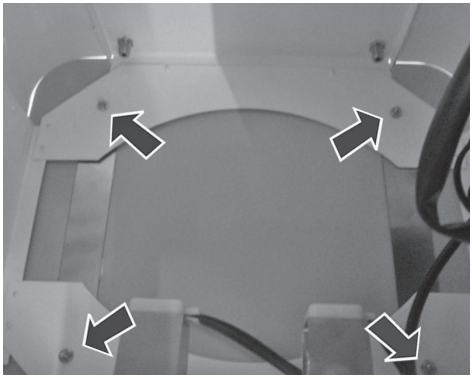

De rechter laterale afdekking afnemen (Afb. 6b)

Afb. 6b

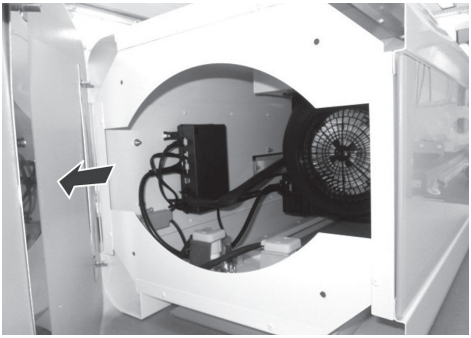

De twee dekselschroeven losmaken en het deksel van de elektronische box afnemen (Afb. 6c).

Afb. 6c

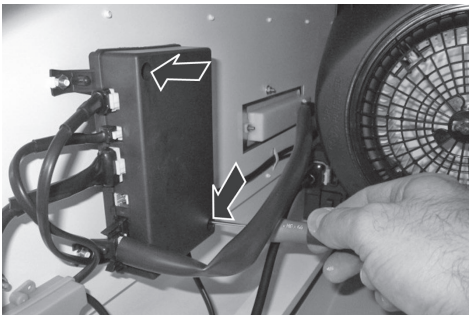

Nu is de onderkant van de smeltzekering toegankelijk.
De zekering vervangen (Afb. 6d).

Afb. 6d

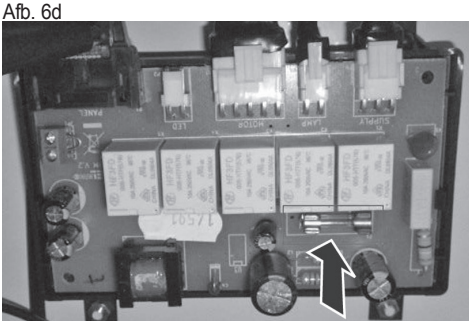

Daarna het deksel van de elektronische box opnieuw aanbrengen, beide dekselschroeven inzetten en aantrekken (Afb. 6c).

De rechter zijdelingse afdekking aanbrengen, vanuit het interieur van de kap met de 4 zeskantmoeren bevestigen en opnieuw bevestigen (Afb. 6a).

Klantendienst

Mocht aan uw toestel technische defecten optreden, neem dan contact op met de klantendienst van ORANIER:

Aanvraag voor klantendienst
eMail klantenservice@oranier.com
Telefon 0031-481-353463
Telefax 0031-481-352625

Alle diensten zijn bereikbaar
Ma-vr 9.00 - 17.00 uur

Belangrijk:

Wij hebben de volgende informatie nodig, zodat onze klantendienst zich zorgvuldig op de reparatie kan voorbereiden en de nodige vervangende onderdelen ter beschikking stellt.

1. **Uw volledige adres**
2. **Uw telefoonnummer (eventueel faxnummer, e-mailadres)**
3. **Wanneer kan onze klantendienst u bezoeken?**
4. **Alle gegevens vermeld zoals op het typeplaatje**
5. **Datum van aankoop (aankoopbewijs)**
6. **Een zo exact mogelijke beschrijving van het probleem of van uw servicewens**

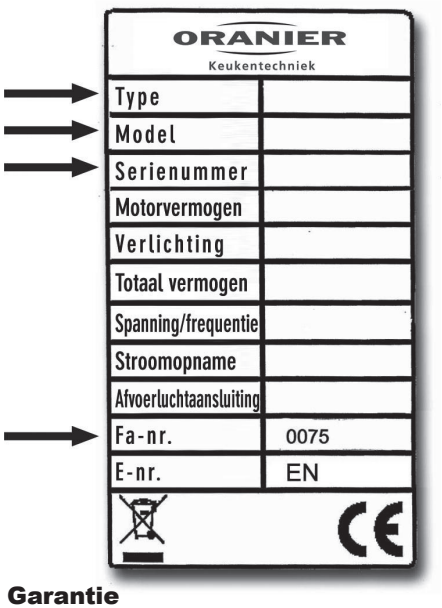

Garantie

Uitvoerige garantie-informatie vindt u aan het einde van deze bedieningshandleiding.

Belangrijke aanwijzingen

- Omwille van veiligheidsredenen moet de afstand tussen onderzijde kap en kookvlak bij elektrische kookinstallaties minstens 65 cm en bij kookinstallaties op gas minstens 75 cm bedragen.
- Vóór de elektrische installatie controleren of de op het typeplaatje aangegeven spanning overeenstemt met de bestaande plaatselijke spanning. Het typeplaatje bevindt zich in de kap en wordt zichtbaar nadat het metaalvetfilter afgenomen is.

Afstand A:
Elektrische kookinstallatie 65 - 75 cm
Kookinstallatie op gas 75 - 85 cm

Afb. 7

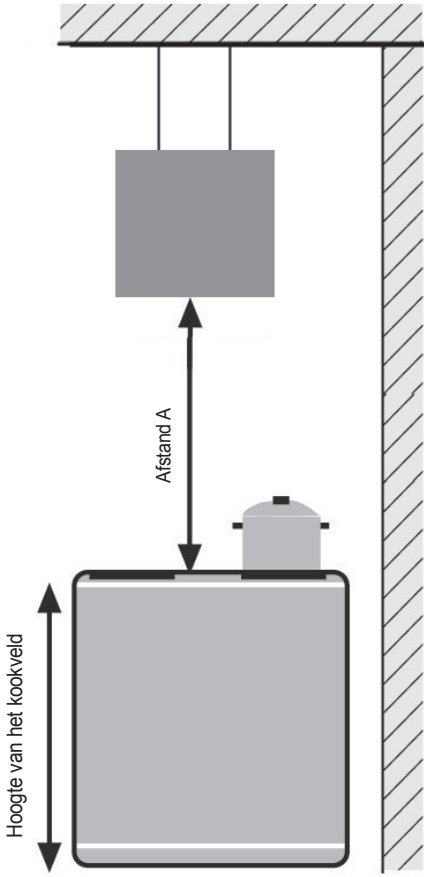

Overzicht leveromvang

Afb. 9

1 - Aansluitkabel met transparante isolatie
2 - Staal kabel
3 - Plafondhouder
4 - Kap behuizing met motor
5 - Bedieningseenheid
8 - IR-afstandsbediening
10 - Plafondmontageplaat
11 - Netaansluitingsdoos
12 - Plug 8 x 60 mm
13 - Schroef 8 x 50 mm
14 - Schroef 3,9 x 10 mm
15 - Circulatieluchtopening
16 - Opname staal kabel
17 - Circulatieluchtverdeler

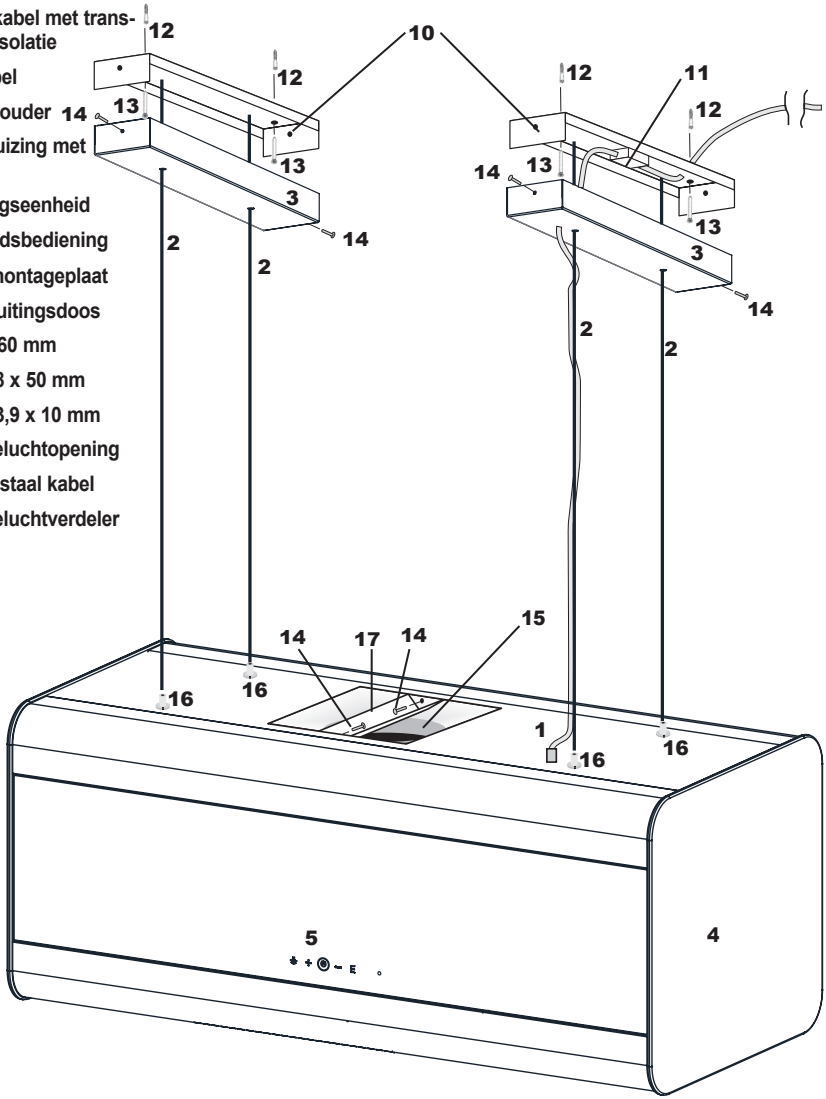

Afb. 8

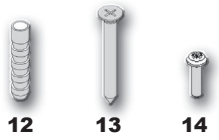

8

Montage

De montage van de Caree Isola wordt in 5 stappen uitgevoerd:

1. **Montage van de circulatieluchtverdeler in de circulatieluchtopening**
2. **Plafondmontage**
3. **Staal kabels aan de kap behuizing bevestigen**
4. **Circulatieluchtfilter en metaalvetfilter aanbrengen**
5. **Elektrische aansluiting tot stand brengen**

1. Montage van de circulatieluchtverdeler in de circulatieluchtopening

De circulatieluchtverdeler stuurt de lucht boven de circulatieluchtopening naar de zijkanten.

De afzuigkap kan ook zonder de circulatieluchtverdeler gebruikt worden. In dat geval mag een minimum afstand van 50 cm tussen plafond en bovenkant kap behuizing niet onderschreven worden.

Montage
Bevestig de circulatieluchtverdeler (17) met 2 schroeven 3,9 x 10 (14) in de circulatieluchtopening van de kap behuizing (Afb. 10).

Afb. 10

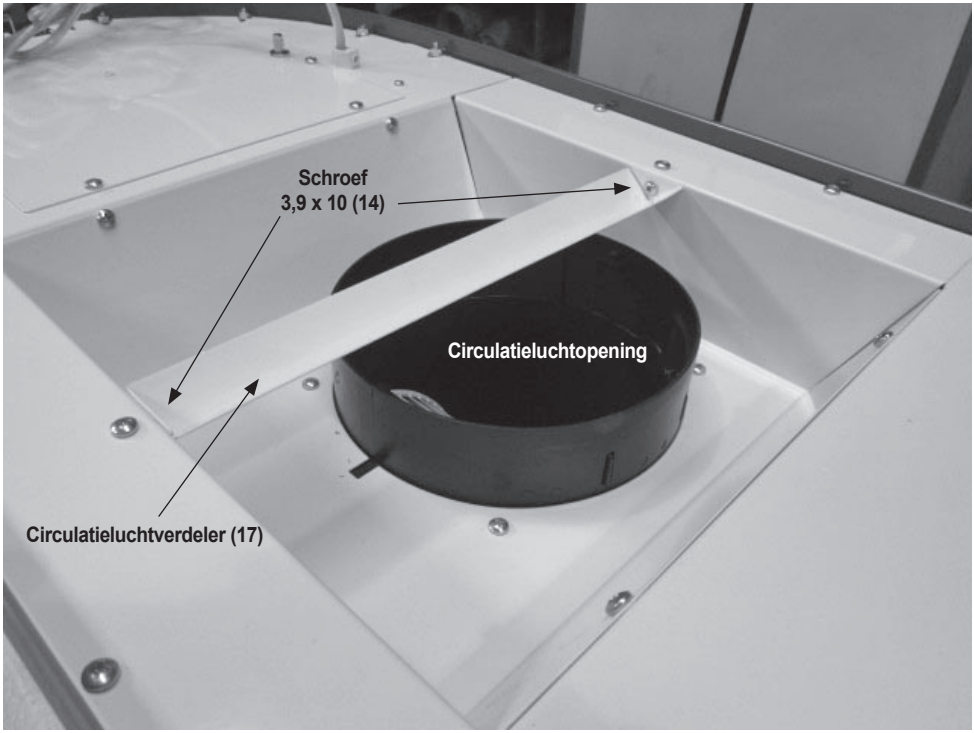

2. Plafondmontage

Constructieve voorwaarden: Het plafond, waaraan de kap bevestigd moet worden, moet voldoende stabiel en voor de montage geschikt zijn.

De plafondmontage moet door 2 personen worden uitgevoerd!

Afb. 11

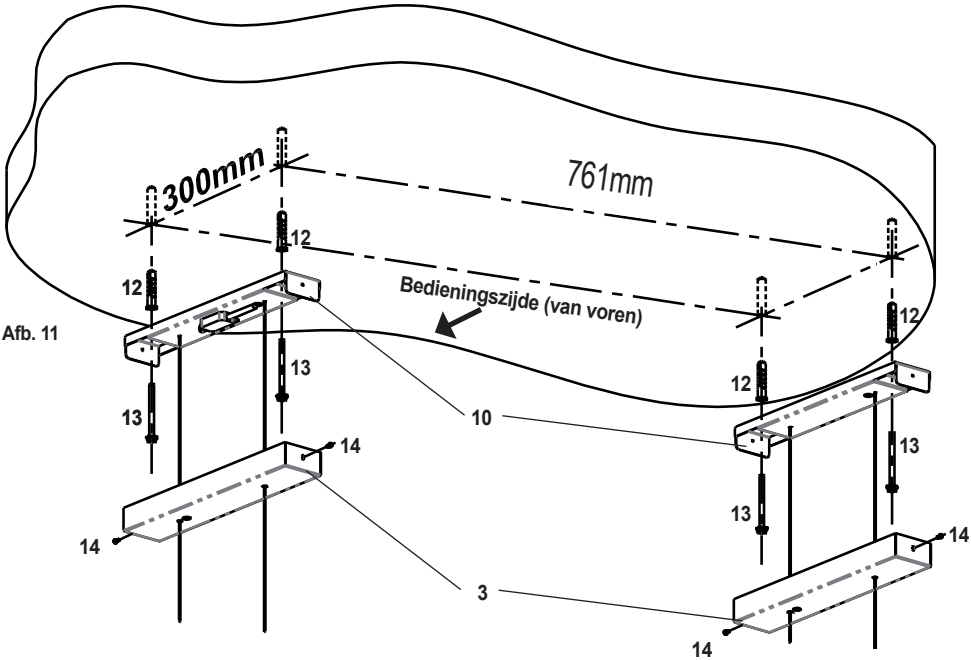

Afb. 12

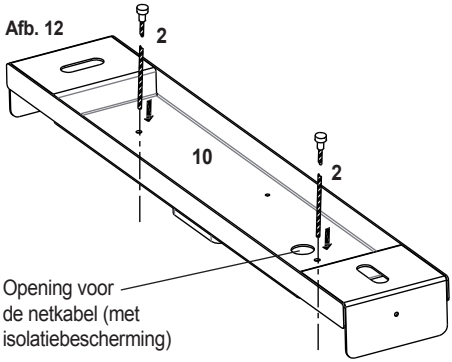

1) Let bij de keuze van de montageplaats op de noodzakelijke minimum afstanden, deze moeten in elk geval nageleefd worden.

2) De noodzakelijke plafondboringen worden met behulp van de plafondmontageplaat (10) als boorsjabloon gemarkeerd en daarna aangebracht (Afb. 11).

3) Plugs 8x60 mm (12) in de plafondboringen aanbrengen.

4) Staal kabels (2) met de vrije uiteinden langs boven in de daarvoor voorziene openingen van de plafondmontageplaat (10) intrekken (Afb. 12).

Afb. 13

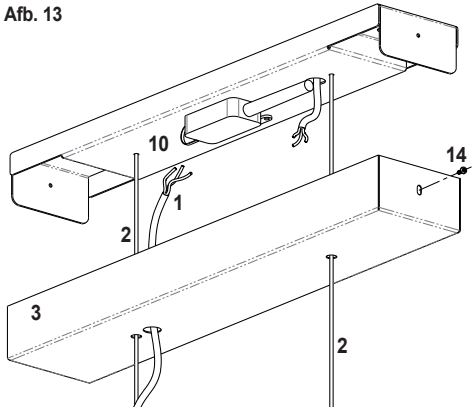

5) De netkabel door de opening voor de netkabel voeren (Afb. 13). **Nog niet aansluiten!**

6) Beide plafondmontageplaat (10) met twee schroeven 8 x 50 mm (13) elk in de plugs 8 x 60 mm (12) bevestigen (Afb. 11).

7) Stal kabels (2) door plafondhouder's (3) voeren en de plafondhouder's (3) telkens met 2 schroeven 3,9 x 10 (14) aan de plafondmontageplaat (10) bevestigen (Afb. 13).

3. Staal kabels aan de kap behuizing bevestigen

Voor de verbinding van de staal kabels (2) met de kap behuizing van de kap gaat u als volgt te werk (Afb. 14):

Belangrijk: De uiteinden van de staal kabels (2) zijn met een rode markering voorzien. Deze rode markering moet volledig in de behuizing van de kap verdwijnen en mag niet meer zichtbaar zijn!

1) Beschermmoer losdraaien.

2) Staal kabels (2) door beschermmoer voeren.

3) Beschermmoer weer aantrekken.

De gewenste lengte van het staal kabels (2) kan nu ingesteld worden.
Om de lengte van de vier staal kabels (2) te regelen, gaat u als volgt te werk (Afb. 15):

a) Staal kabels inkorten:

4) Beschermmoer losdraaien.

5) De staal kabel (2) kan door de beschermmoer geschoven en daarmee kan de gewenste lengte ingesteld worden.

b) Staal kabels verlengen:

6) Beschermmoer losdraaien en naar beneden drukken.

7) De staal kabel (2) is nu compleet vrij en de gewenste lengte kan ingesteld worden.

Let op: De afzuigkap stevig vasthouden en borgen opdat ze niet uit het staal kabel zou glijden.

De beschermmoer niet meer indrukken en weer aantrekken. **Verzekeren dat de uiteinden van de staal kabels niet te ver in de behuizing van de kap steken. Wanneer nodig, de staal kabels opwikkelen resp. inkorten.**

Afb. 14

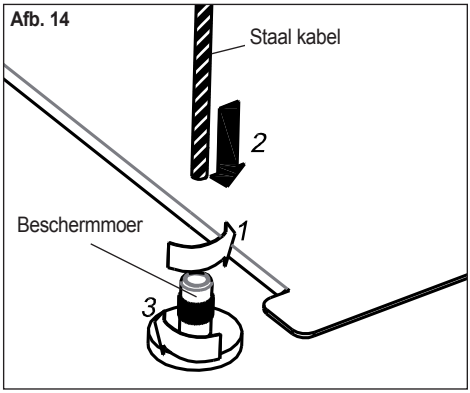

Afb. 15

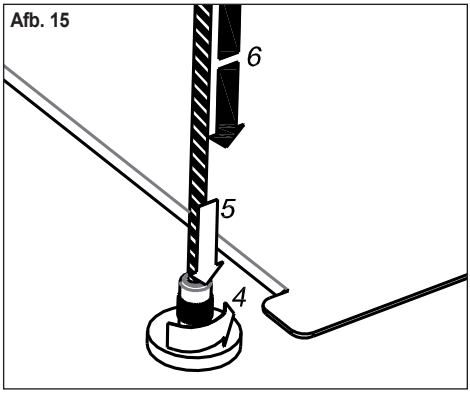

4. Circulatieluchtfilter en metaalvetfilter aanbrengen

Afdekking randafzuiging (9) openen.

De twee actief koolstoffilters worden links en rechts op de ventilatormotor gezet. Nieuwe actief koolstoffilters op de centrale bevestiging plaatsen, lichtjes op de motorbehuizing drukken en een kwart omwenteling verdraaien, om ze te borgen (Afb. 16).

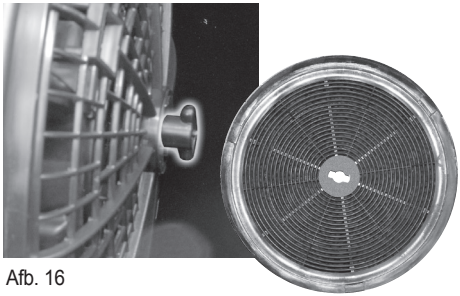

Afb. 16

Het **metaalvetfilter (6)** met de achterkant naar voren zijdelings in het filterframe van de kap zetten. De filter naar boven klappen, de vergrendeling kort bedienen en het metaalvetfilter in de definitieve positie laten klikken. De afdekking van de randafzuiging (9) sluiten.

5. Elektrische aansluiting tot stand brengen

Het rechter plafondhouder (3) losmaken en de netkabel (1) door de opening (met isolatiebescherming) voeren.

De netkabel van de kap vertrekkend is doorzichtig, de draden hebben echter een markeringsstreep. De draad met gele markeringsstreep moet op de netaarde aangesloten worden.

De netkabel met de netaansluitdoos aan de rechter plafondmontageplaat (10) aansluiten (Afb. 15).

STOP

STOP LET OP:

De aansluitleiding moet in geval van een beschadiging door een nieuwe aansluitleiding door de fabrikant of door zijn klantendienst vervangen worden.

Aanwijzingen voor de vermindering van de milieu-invloeden

(bijvoorbeeld energieverbruik):

- De afzuigkap op de juiste ingestelde stand gebruiken.
- De motor van de afzuigkap tijdig naar een lager niveau schakelen wanneer de damp afneemt.
- Laat de motor van de afzuigkap niet onnodig in bedrijf.
- Verzeker dat de reinigingsintervallen van de vetfilters nageleefd worden.
- Verzekeren dat het afvoerluchtsysteem over een optimaal grote doorsnede beschikt.
- Het afvoerluchtsysteem moet glad afgewerkte buisbinnenwanden hebben.
  Bochten en vernauwingen vermijden.

Technische gegevens

Spanning:	**230 V ~**
Frequentie:	**50 Hz**
Motorvermogen:	**275 W**
Aantal normale niveaus:	**3**
Aantal intensieve niveaus:	**1**
Verlichting: **(LED-lamp 230 V / 2,8 W / GU 10 of GZ 10)**	**4 x 2,8 W**
Totaal vermogen:	**286,2 W (Aansluitwaarde)**
Stroomopname:	**max. 1,25 A**
Beschermklasse:	**1**
Lengte Netaansluitkabel:	**1,0 m**
Afvoerluchtaansluiting:	**150/120 mm Ø**

Productinfoblad overeenkomstig EU-verordening 65/2014 en 66/2014

Caree Isola 80 S
Caree Isola 80 W

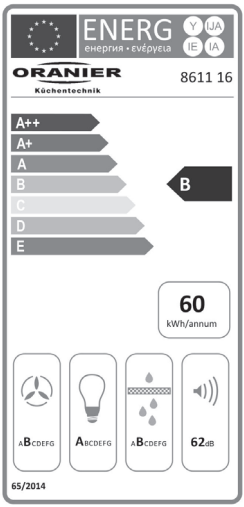

Naam of handelsmerk van de leverancier:

ORANIER Küchentechnik GmbH

Modelidentificatie van de leverancier:

8611 16 / 8611 28

Jaarlijks energieverbruik	AEC_{hood}	[kWh/jaar]	60,1
Energie-efficiëntieklasse		[-]	B
Ventilator-efficiëntiewaarde	FDE_{hood}	[-]	27,7
Ventilator-efficiëntieklasse		[-]	B
Verlichtingsefficiëntiewaarde	LE_{hood}	[lx/Watt]	28,7
Verlichtingsefficiëntieklasse		[-]	A
Vetfilter-efficiëntiewaarde	GFE_{hood}	[%]	94,9
Vetfilter-efficiëntieklasse		[-]	B
Afvoerluchtvermogen volgens EN 61591 (min. normaal niveau)	Q_1	[m^3/h]	275
Afvoerluchtvermogen volgens EN 61591 (max. normaal niveau)	Q_3	[m^3/h]	510
Afvoerluchtvermogen volgens EN 61591 (intensief niveau)	$Q_{intensief}$	[m^3/h]	640
Geluid (min. normaal niveau)	$L_{WA,\ min.\ normaal\ niveau}$	[dB]	50
Geluid (max. normaal niveau)	$L_{WA,\ max.\ normaal\ niveau}$	[dB]	62
Geluid (intensief niveau)	$L_{WA,\ intensief\ niveau}$	[dB]	67
Vermogensopname in uit-staat	P_O	[W]	0,36
Vermogensopname in bedrijfsklare staat	P_S	[W]	-

De energie-efficiëntieklasse, het jaarlijkse energieverbruik en de luchtverplaatsing efficiëntie zijn volgens Bijlage II van de GEDELEGEERDE VERORDENING Nr. 65/2015 VAN DE COMMISSIE van 1 oktober 2013 en de Bijlage II van de VERORDENING (EU) Nr. 66/2014 VAN DE COMMISSIE van 14 januari 2014 op de volgende waarden gebaseerd:

Tijdverlengingsfactor	f	[-]	1,0
Energie-efficiëntie-index	EEI_{hood}	[-]	60,3
Luchtvolumestroom in het beste punt	Q_{BEP}	[m^3/h]	309,3
Statische verschildruk in het beste punt	P_{BEP}	[Pa]	459
Elektrisch ingangsvermogen in het beste punt	W_{BEP}	[W]	142,2
Nominaal warmtevermogen van het verlichtingssysteem	W_L	[W]	11,2

De verlichtingsefficiëntie is volgens Bijlage II van de GEDELEGEERDE VERORDENING Nr. 65/2015 VAN DE COMMISSIE van 1 oktober 2013 op de volgende waarden gebaseerd:

Gemiddelde verlichtingssterkte van het verlichtingssysteems	E_{middle}	[lux]	321
Nominale vermogensopname van het verlichtingssysteem	W_L	[W]	11,2

Afmetingen

Afb. 17
Afmetingen model
"Caree Isola“

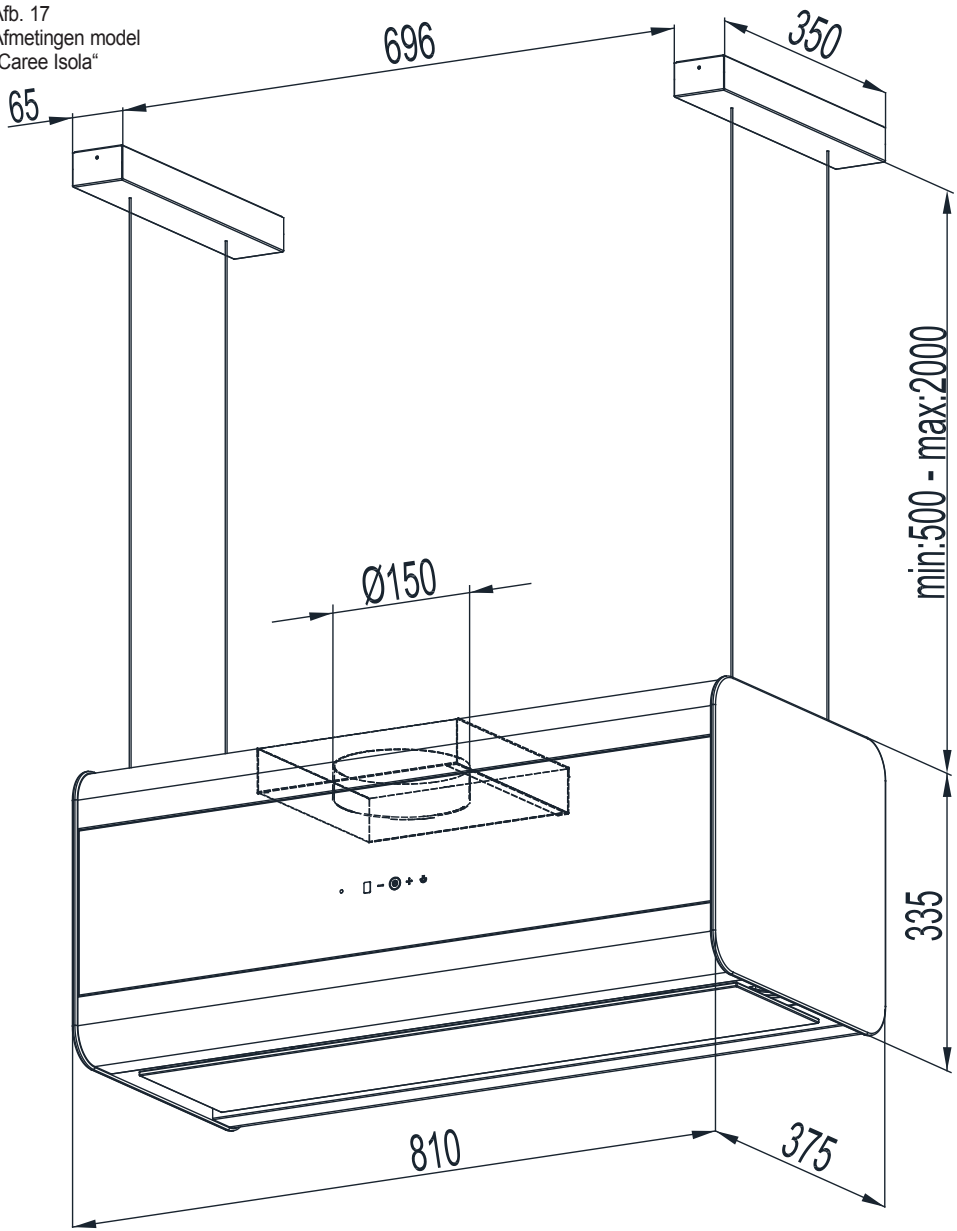

Afzuigkappen in het recirculatie functie - Tips en trucs

Geluiden

In het recirculatie functie zijn de bedrijfsgeluiden in de regel duidelijk hoger dan in de afvoerlucht bedrijfsstand. De voornaamste redenen hiervoor zijn de bijkomende actief koolstoffilters en het feit dat de circulatielucht door de gleuven in de telescoopschacht ontsnappen. Beide vormen bijkomende hindernissen in het afvoerluchtsysteem en verhogen de bedrijfsgeluiden.

De afzuigkap moet aan een gemetselde wand bevestigd worden. Houten wanden / gipskartonnen wanden / stenen wanden en dergelijke zijn niet geschikt omdat deze bij ingeschakelde ventilatiemotor als resonantielichamen werken en daardoor hoge geluiden tijdens het bedrijf veroorzaken.
Oplossing: Is er geen gemetselde wand ter beschikking dan moet de afzuigkap op een min. 4 cm dikke houtplaat gemonteerd worden.

De gleuven van de telescoopschacht zijn niet compleet vrij en zijn bijvoorbeeld door de grondschacht bedekt.
De circulatielucht kan niet uit de schacht van de afzuigkap stromen.
Oplossing: De afzuigkapschacht veranderen zodat de gleuven vrij zijn.

De circulatieluchtset is niet geïnstalleerd en de lucht wordt niet naar de gleuven in de telescoopschacht gevoerd, maar botst direct tegen het plafond. De lucht hoopt zich in het systeem op en daardoor verhogen de bedrijfsgeluiden.
Oplossing: De circulatieluchtset installeren.

Niet correct gemonteerde actief koolstoffilters kunnen geluiden veroorzaken.
Oplossing: De actief koolstoffilter(s) aanbrengen zoals in de bedieningsaanwijzing beschreven.

Overhangende randen aan het frame van de actief koolstoffilters kan tot piepende geluiden leiden.
Oplossing: Overhangend vlies aan het frame afsnijden.

Condenswatervorming

De buitenvlakken van de afzuigkap zijn aan het begin van het koken duidelijk kouder dan de kookdamp, daarom is het normaal dat zich vooral bij afzuigkappen met een groot glasscherm, condenswater op de kap behuizing vormt.
Oplossing: De afzuigkap reeds bij begin van het koken inschakelen ook wanneer nog geen damp opstijgt. Mocht zich desondanks condenswater vormen, dan moet deze met een geschikte doek opgenomen worden.

Is het gekozen vermogensniveau van de afzuigkap te laag kan zich condenswater op het oppervlak van de afzuigkap vormen.
Oplossing: Vermogensniveau verhogen.

De circulatieluchtleiding is geblokkeerd in de afzuigkap en/of in de schacht (bijvoorbeeld door bedekte gleuven in de telescoopschacht, ontbrekende circulatieluchtset). Vet en condenswater hoopt zich in de afzuigkap op.
Oplossing: Blokkering verwijderen.

De afzuigkap werd niet volgens de aanbevolen afstand boven het kookveld gemonteerd. Is de afzuigkap te laag gemonteerd, verzamelen zich vet en condenswater aan de buitenvlakken en in de afzuigkap op.
Oplossing: De aanbevolen inbouwhoogte in de gebruiksaanwijziging van de fabrikant opzoeken en naleven.

Aanwijzingen voor de afvalverwijdering

In overeenstemming met de eisen van de Europese Richtlijn 2012/19/EU inzake oud elektrische en elektronische toestellen (WEEE) is op dit product en op de bedieningsaanwijzing het symbool van een doorgestreepte afvalcontainer weergegeven:

Een verwijdering van het toestel en de verpakking met het normale huisvuil is verboden!

- Verwijder dit toestel bij het KCA-depot met een gescheiden verzameling voor elektrische en elektronische toestellen.
- De verwijdering moet overeenkomstig de plaatselijke bepalingen voor de afvalverwijdering gebeuren
- Neem contact op met de bevoegde instanties van uw gemeente, de plaatselijke recyclinginstantie voor huishoudelijk afval of de dealer bij wie u het toestel gekocht heeft, voor meer informatie over behandeling, recycling en nieuw gebruik van dit product.
- Sorteer de verpakking voor de verwijdering op materiaalsoorten, bijvoorbeeld karton (papier), plastic folie, etc.
- Daarmee levert u een waardevolle en positieve bijdrage tot de bescherming van het milieu en de gezondheid van uw medemensen.
- In het niet gesorteerde industriële afval zou dergelijk toestel negatieve gevolgen kunnen hebben.

ORANIER-fabrieksgarantie

Voor de aanspraak op garantieservice moet in ieder geval de aankoopbon worden getoond. Voor onze ORANIER-apparaten geven wij, onafhankelijk van de verplichtingen van de distributeur uit het koopcontract, tegenover de eindafnemer een fabrieksgarantie onder de onderstaande condities:
De ORANIER-garantie bestaat uit de kosteloze reparatie van het apparaat of de gereclameerde onderdelen. Aanspraak op kosteloze vervanging bestaat alleen voor onderdelen met materiaalfouten of productiefouten. Daarbij worden alle directe loon- en materiaalkosten vergoed die ontstaan bij het verhelpen van dit gebrek. Verdergaande aanspraken zijn uitgesloten.

1. De fabrieksgarantie worden gedurende een periode van 24 maanden gegeven. Deze periode begint op het tijdstip van overhandiging dat middels factuur of bon moet worden aangetoond.

2. Binnen de fabrieksgarantie worden alle functionele fouten, die ondanks voorgeschreven aansluiting, correcte behandeling en het in acht nemen van de geldende ORANIER-inbouwvoorschriften en gebruiksaanwijzingen aantoonbaar op fabricage- of materiaalfouten terug te voeren zijn, door onze klantenservice verholpen. Emaille- en lakschade vallen alleen onder deze fabrieksgarantie als deze binnen 2 weken na overhandiging van het ORANIER-apparaat worden gemeld bij onze klantenservice. Transportschade (deze moet conform de voorwaarden van het vervoersbedrijf bij het vervoersbedrijf worden verhaald) en instel-, afstel- en ombouw werkzaamheden aan gasverbruikssystemen vallen niet onder deze fabrieksgarantie.

3. Het gebruik maken van de fabrieksgarantie verlengt niet de garantieperiode voor het ORANIER-apparaat of voor de nieuw ingebouwde onderdelen. Wij worden eigenaar van de oude vervangen onderdelen.

4. Over de plaats, het soort en de omvang van de uit te voeren reparatie of vervanging van het apparaat beslist onze klantenservice redelijkerwijs. Voor zover niet anders overeengekomen, moet onze klantenservicecentrale worden geïnformeerd. De reparatie wordt in de regel op locatie geregeld, bij wijze van uitzondering in het werkblads van de klantenservice uitgevoerd. Apparaten die moeten worden gerepareerd moeten zodanig toegankelijk worden gemaakt dat geen beschadigingen aan meubels, vloerbedekking etc. kunnen ontstaan.

5. De voor de reparatie benodigde onderdelen en de benodigde werktijd worden niet in rekening gebracht.

6. Wij zijn niet aansprakelijk voor schade en gebreken aan apparaten en onderdelen die werden veroorzaakt door:

– Uitwendige chemische of natuurkundige invloeden bij transport, opslag, opstelling en gebruik (bijvoorbeeld schade door laten schrikken met water, overkoken van spijzen, condenswater, oververhitting). De vorming van haarscheuren bij geëmailleerde onderdelen of onderdelen met geglazuurde delen is geen kwaliteitsgebrek. – Onjuiste maatkeuze.

– Het niet in acht nemen van onze opstellings- en bedieningshandleiding, de geldende bouwrechtelijke algemene en lokale voorschriften van de bevoegde instanties, gas- en elektriciteitsbedrijven. Daaronder vallen ook gebreken in de rookgasleidingen (kachelpijp, onvoldoende of te sterke schoorsteentrek) en onjuist uitgevoerde reparatiewerkzaamheden, vooral het aanbrengen van veranderingen aan apparaten, armaturen of leidingen.

– Gebruik van ongeschikte brandstoffen bij apparaten die werken op kolen en verwarmingsolie, ongeschikte gaskwaliteit en gasschommelingen bij gasapparaten, ongebruikelijke spanningsschommelingen tegenover de nominale spanning bij elektrische apparaten.

– Onjuiste bediening en overbelasting en daardoor veroorzaakte oververhitting van de apparaten, onjuiste behandeling, onvoldoende onderhoud, onvoldoende reiniging van de apparaten of de onderdelen ervan, gebruik van ongeschikte poetsmiddelen (zie bedieningshandleidingen).

– Slijtage van onderdelen van ijzer en chamotte (bijvoorbeeld bekledingen van gegoten staal of chamotte) die direct blootstaan aan vlammen.

Wij zijn niet aansprakelijk voor indirecte en directe schade die is veroorzaakt door de apparaten. Daartoe behoren verontreinigingen van de ruimte, die worden veroorzaakt door ontbindingsproducten van organische stofaandelen en de pyrolyseproducten die als een donkere laag op behang, meubels, textiel en fornuis onderdelen kunnen neerslaan.

Als het verhelpen van een gebrek niet onder onze garantie valt, komen de kosten van een monteurbezoek en de reparatie voor rekening van de eindafnemer.

ORANIER Küchentechnik GmbH
Oranier Strasse 1
D-35708 Haiger

5 jaar garantie voorwaarden op ORANIER-inbouwapparaten

1. De aanspraken op grond van deze garantie gelden naast de aanspraken die u op grond van de wet als consument heeft tegenover de partij bij wie u uw ORANIER-inbouwapparaat heeft gekocht. De hieronder beschreven voorwaarden beperken deze rechten op geen enkele wijze. ORANIER biedt de eigenaren van deze garantie het recht op een garantieverlenging van drie jaar aansluitend op de ORANIER-fabrieksgarantie van twee jaar voor een ORANIER-inbouwapparaat. De periode van deze garantieverlenging begint twee jaar na de leveringsdatum of als er op de aankoopbon geen leveringsdatum is vermeld, na de aankoopdatum van het apparaat. Om aanspraak op deze garantie te kunnen maken, moet u altijd de originele aankoopbon tonen.
'ORANIER 5 jaar garantie op inbouwapparaten' betekent dat de eigenaar het recht heeft op het verhelpen van gebreken aan het apparaat die aantoonbaar zijn terug te voeren op een materiaal-, ontwerp- en/of productiefout. De reparatiekosten die op grond van deze 'ORANIER 5 jaar garantie op inbouwapparaten' worden vergoed bestaan uit het werkloon en de kosten voor de benodigde onderdelen. De voorrijkosten worden in het kader van de verlengde garantie in rekening gebracht aan de eindklant. In het kader van de verlengde garantie ontstaan vanaf het 3de jaar administratiekosten 25 euro per service die door de eindklanten moeten worden betaald.

2. De gebreken moeten meteen, echter uiterlijk 14 dagen na het intreden van het gebrek, na de ontdekking of nadat een ontdekking redelijkerwijs mogelijk was, aan ORANIER worden gemeld.

3. Onder deze garantie valt in geen geval het gebruik van het ORANIER-inbouwapparaat in een niet-huishoudelijke omgeving. Onder de garantie vallen niet losse accessoires en eenvoudig breekbare onderdelen zoals glas of kunststof, of gloeilampen en andere slijtdelen, gebreken voor zover deze bestaan uit krassen en deuken of dergelijke, en gebreken aan het apparaat en verlies en beschadiging van het apparaat als gevolg van gebeurtenissen die gewoonlijk in het kader van een uitgebreide inboedelverzekering verzekerd zijn. Geen aanspraak op garantie bestaat bij geringe afwijkingen van de eigenschappen die nodig zijn voor het normale gebruik, voor zover deze niet van belang zijn voor het functioneren van het apparaat, of in geval van schade als gevolg van chemische of elektrochemische invloeden van water en in het algemeen van abnormale omgevingscondities of contact met stoffen waartegen het apparaat niet bestand hoeft te zijn. Ook bestaat er geen aanspraak op garantie bij gebreken aan afdichtingen of als de gebreken aan het apparaat terug te voeren zijn op onjuist gebruik, op gebruik voor een ander doel dan het normale gebruik in een huishoudelijke omgeving, op niet vakkundig uitgevoerd onderhoud of het niet in acht nemen van de gebruiksaanwijzing, onderhoudshandleiding of montage-/installatiehandleiding of andere oorzaken hebben waarvoor ORANIER niet aansprakelijk kan worden gesteld.
Een garantieaanspraak vervalt als een gebrek wordt veroorzaakt door reparaties of ingrepen door personen die daarvoor niet door ORANIER gemachtigd zijn of de uitrusting van de apparaten met andere dan originele onderdelen, originele uitbreidingen of originele accessoires. Ook vervalt een garantieaanspraak als de particuliere koper niet alles, wat redelijkerwijs noodzakelijk is, heeft ondernomen om verdere schade aan het apparaat of de omgeving te vermijden, bijvoorbeeld door het apparaat verder te gebruiken.

4. Garantieclaims worden afgewikkeld door de ongeschikte onderdelen gratis te repareren of door geschikte onderdelen te vervangen. ORANIER kiest redelijkerwijs voor reparatie of vervanging. Apparaten waarbij transport redelijkerwijs mogelijk is en waarvoor op grond van deze garantievoorwaarden een garantieaanspraak kan worden gemaakt, moeten worden overhandigd aan of worden verstuurd naar de eerstvolgende klantenservice of klantenservicepartner van ORANIER. Een aanspraak op reparatie ter plaatste is alleen mogelijk bij apparaten waarbij transport redelijkerwijs niet mogelijk is. Oude vervangen onderdelen worden eigendom van ORANIER.

5. Garantiegevallen leiden niet tot een verlenging van de garantieperiode en vormen ook niet het begin van een nieuwe garantieperiode. De garantieperiode voor ingebouwde vervangende onderdelen eindigt tegelijkertijd met de garantieperiode voor het gehele apparaat. Als de reparatiewerkzaamheden door ORANIER redelijkerwijs niet mogelijk zijn of redelijkerwijs niet van ORANIER kunnen worden verwacht, wat altijd het geval is, als de kosten van de reparatie meer dan 75% van de oorspronkelijke koopprijs van het te repareren apparaat of een gelijkwaardig type bedragen, behoudt ORANIER zich het recht voor om in plaats van een reparatie een gelijkwaardig apparaat als vervanging aan te bieden. Hierbij wordt van de eindklant een bijbetaling verlangt ter hoogte van 12% van de niet-bindende verkoopprijs incl. btw voor iedere jaar vanaf de koopdatum van ORANIER waarin het apparaat is gebruikt.

6. Als blijkt dat op het typeplaatje het artikel- of typenr. en/of serie-, fa- of apparaatnr. van het apparaat verwijderd, gewijzigd of onleesbaar is, vervalt iedere garantieaanspraak.

7. Verdergaande of andere aanspraken, in het bijzonder aanspraken op vergoeding van buiten het apparaat ontstane schade inclusief gevolgschade en indirecte schade, zijn uitgesloten.

8. De bovengenoemde bepalingen gelden onverminderd de aansprakelijkheid van ORANIER op grond van dwingend recht of als er sprake is van opzet of bewuste onachtzaamheid van ORANIER.

9. Deze garantiebepalingen gelden voor door particuliere kopers van een Nederlandse distributeur gekochte apparaten, voor zover deze apparaten in Nederland geleverd en geïnstalleerd zijn.

ORANIER

Keukentechniek

NL · 8611 16 · 8611 28 · 1028 V05